Montage tips / richtlijnen
Diverse voorbeelden
Diverse montage en transport tips / richtlijnen
Schoonmaak advies

Er kunnen geen rechten worden ontleend aan dit document.
© Copyright Partumonline.nl

partumonline.nl

MONTAGE TIPS / RICHTLIJNEN
Montage is prima zelf te doen met onze handige tips en links.

De situaties in bestaand werk zijn echter in legio varianten.
De meeste varianten maken gebruik van montage op een stelkozijn.

Hier zijn een aantal zaken van belang:

1. Voldoende omtrekspeling tussen kozijn en stelkozijn (circa 5 mm) en rekening houden met haaksheid van de opening
2. Ruimte voor de aanslag (dikte van stelkozijn moet voldoende zijn, maar niet te veel circa 20 mm,
3. Afdichting van het stelkozijn op de binnen en buitenmuur middels compriband (zodat het niet kan tochten om het stelkozijn heen)
4. Stelkozijn dienst vochtbestendig te zijn (bijv. Aquagarant hout en geschilderd) , kopse kanten dienen geschilderd te zijn en de hoeken/naden dienen waterdicht afgekit te worden. BIj stelkozijnen onder deuren is het ook mogelijk om hardhout of een kunststof stelkozijn te gebruiken. Deze plekken zijn namelijk wat meer gevoelig voor vocht.
5. 3 voudige afdichting van het kozijn op het stelkozijn
    1. Aanslag op voorzijde stelkozijn middels een rubber (zit standaard op kozijn met aanslag) of dillitatie band / siliconen kit bij kozijnen zonder aanslag
    2. Compriband tussen kozijnen en stelkozijn
    3. Flexpur afdichting tussen kozijn en stelkozijn (hard niet uit en scheurt daarom niet los over de jaren, als gevolg van kleine bewegingen van kozijn)

MONTAGE TIPS

6. Bij een stelkozijn moet je de voorzijde van het stelkozijn voorzien van een bescherming
    1. Afkitten met siliconen kit
    2. Dilitatieband aanbrengen
    3. Kunststofhoek of EPDM rubber Mavotrans aanbrengen.
       3 heeft de voorkeur. Zie schets hieronder. Op deze manier komt het stelkozijn nauwelijks in aanraking met vocht
7. Keuze maken tussen montage met ankers (ankers ook aan kozijn schroeven!) of doorboren in de sponning en vastzetten met kozijnschroeven (zie de afbeeldingen hieronder)
   Het voordeel van montage ankers is dat je het glas en of de draaiende delen niet hoeft te demonteren.
8. Voor posities van de kozijn schroeven / montage ankers / vulplaatjes zie positie kozijnschroeven / montage ankers / vulplaatjes
9. Breng voldoende vulplaatjes aan, zodat het kozijn zonder te schroeven eigenlijk al strak in het stelkozijn zit. Er zijn hiervoor verschillende diktes van vulplaatjes beschikbaar. Op deze manier verminder je de kans dat het kozijn krom trekt tijdens het schroeven aanmerkelijk.
10. Controleer of het kozijn 100% haaks is en 100% waterpas staat in alle richtingen. Is dit niet geval zullen de draaiende delen niet goed werken.
11. Voor het vastschroeven van het kozijn, klem je het kozijn met een paar lijmtangen, stevig tegen het stelkozijn aan, zodat het rubber in de aanslag overal goed aansluit en onder spanning staat(anders heeft deze geen functie)

MONTAGE TIPS

12. Als je het glas demonteert of de draaiende delen demonteert hou er dan rekening mee dat je de glasblokjes op precies dezelfde wijze terug plaatst als je ze verwijdert hebt. Doe je dit niet, zal het draaiende deel niet goed meer functioneren na verloop van tijd. De glasblokjes op de juiste plaats zorgen namelijk voor stevigheid van het draaiende deel, waardoor deze vormvast blijft. Ook kan het glas onder spanning komen te staan als je de blokjes niet goed terug plaatst. Dit kan glasbreuk tot gevolg hebben. Voor tips klik op de knoppen onder aan deze pagina.
    Mocht je het glas willen verwijderen, haal de glaslatten dan altijd in het midden als eerste los. Niet op de hoeken, dan gaan ze kapot.
13. Aftimmering aan binnenzijde
14. Voordat je gaat slopen controleren of het kozijn past. Mocht er onverwijld dan toch iets mis zijn dan hou je het in ieder geval droog
15. Maak gebruik van de bestaande vochtkering / loodslab aan de bovenzijde van het kozijn. Of vervang deze. Zie voor tips de inbouwdetails van Deceuninck onderaan deze pagina
16. Maak gebruik van de bestaande waterkering aan de onderzijde en de bovenzijde van het kozijn, of breng een nieuwe aan.
17. Voor meer informatie over waterkeringen aan bovenzijde en onderzijde van het kozijn kijk op volgende pagina: Waterkeringen

MONTAGE TIPS

17. Onderbreek het rubber aan de onderzijde van het kozijn op twee plekken ongeveer 50 mm uit de hoeken, zodat eventueel vocht tussen het stelkozijn en kunststof kozijn weg kan lopen en er beluchting is van deze ruimte, zodat damp weg kan.
18. Als je een kozijn wilt monteren in een bestaande muur, moet je rekening mee houden dat je de muur / muren ondersteunt met een stalen balk of ander soortige latei. De buitenmuur ondersteun je vaak met een geveldrager. Het kozijn mag nooit als drager van de gevel gebruikt worden. Vraag hiervoor altijd hulp van een specialist.
19. Bij montage van een vouwwand dient de dragende balk van de gevelconstructie waaraan de vouwwand wordt opgehangen voldoende sterk te zijn. Uw aannemer kan dit verzorgen.
20. Het kozijn moet na montage 100% haaks zijn en 100% waterpas staan in alle richtingen. Is dit niet geval zullen de draaiende delen niet goed werken.

VKG richtlijnen

Deceuninck inbouwdetails

Tips plaatsen glasblokjes en verwijderen glas

Demontage van draaiende delen

Positie kozijnschroeven / montage ankers / vulplaatjes

Bekijk ook deze links voor meer uitleg

15. Principe detail waterkering bovenzijde

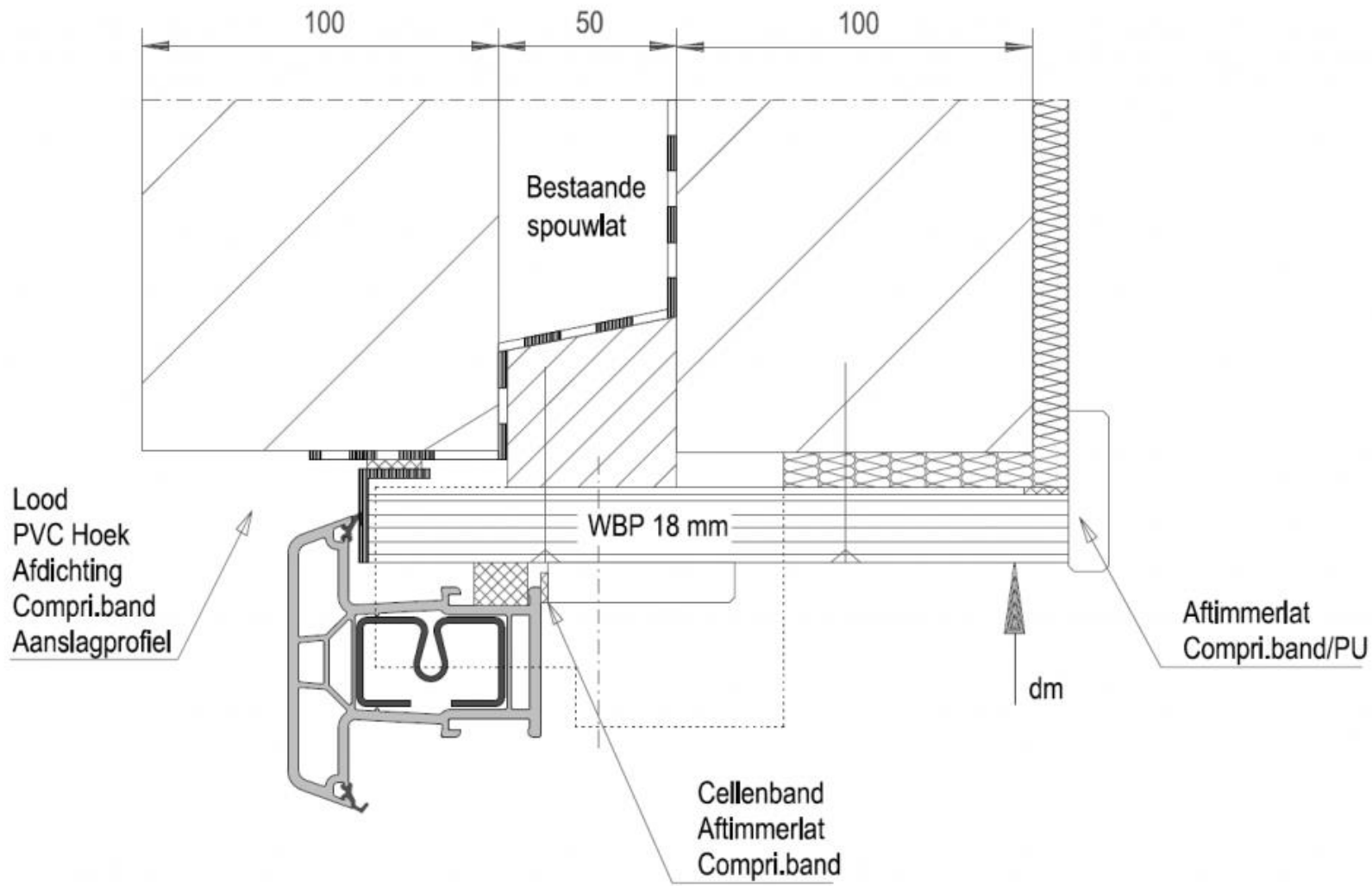

partumonline.ru

16. Principe detail waterkering onderzijde

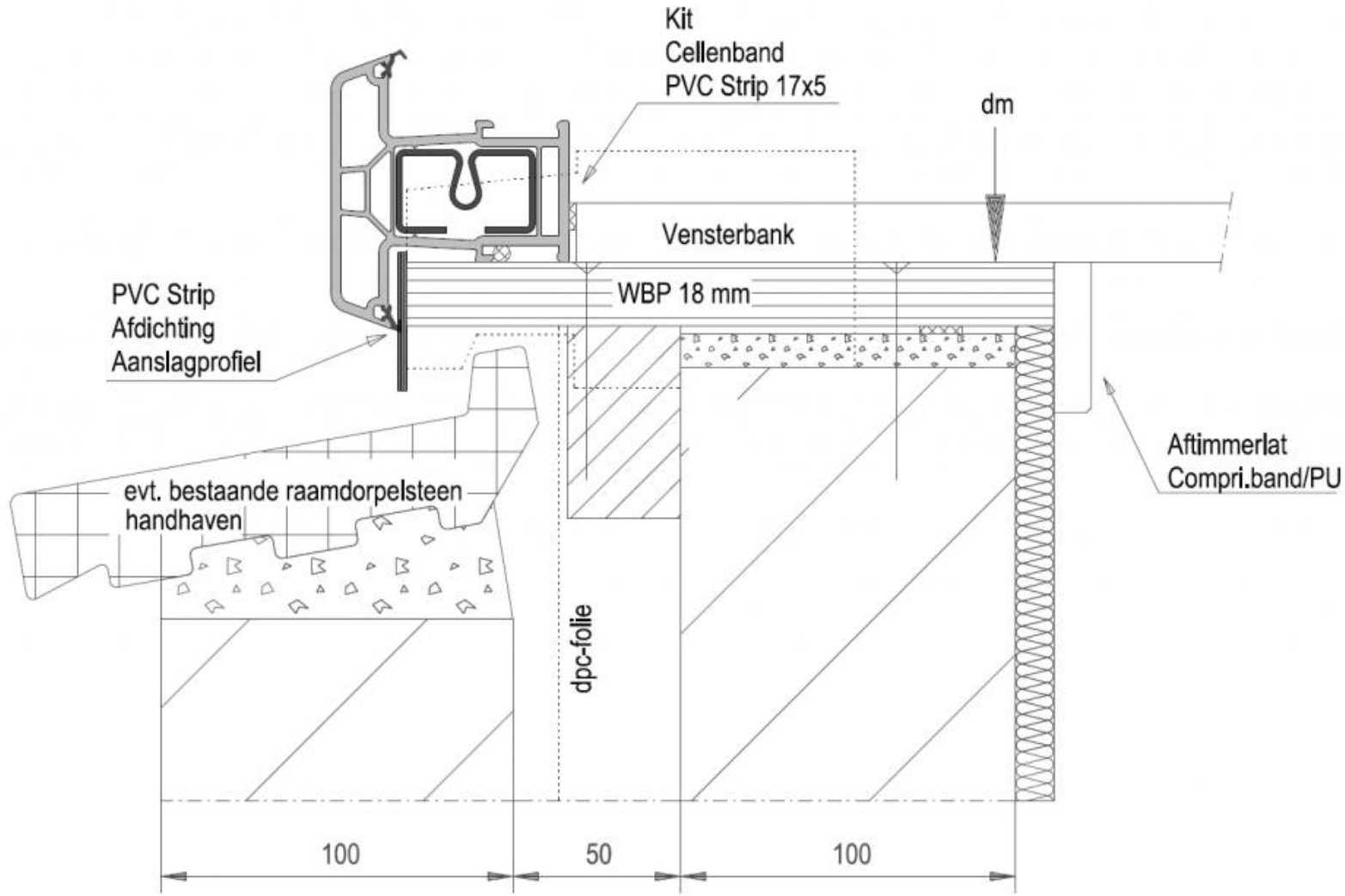

partumonline.nl

Hierna volgen enkele voorbeeld situaties

Principe schets montage met stelkozijn

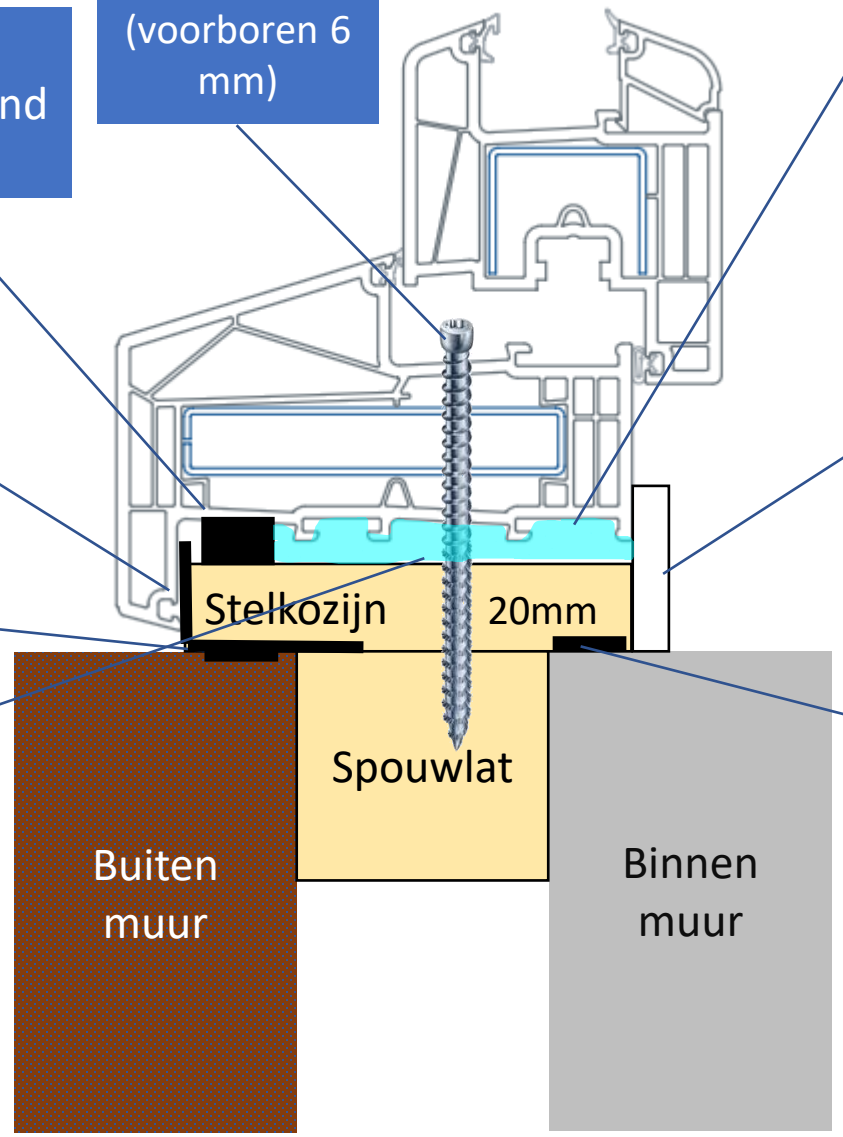

compriband

Kozijnschroef (voorboren 6 mm)

Flex pur (geen gewone pur)

Afdichting neus d.mv. kunststofhoek (let op UV bestendig!) Advies : zwart

Afwerklat

Compriband tussen stelkozijn en buitenmuur

Compriband tussen stelkozijn en binnenmuur

Naast de schroeven uitvullen met vulplaatjes om kozijn goed vlak, waterpas en haaks te stellen

Aan dit principe schema kunnen geen rechten worden ontleend.

partumonline.nl

Let op voldraad kozijn schroeven gebruiken, anders trek je het kozijn krom tijdens schroeven

Principe schets montage met stelkozijn vlak profiel met losse aanslag

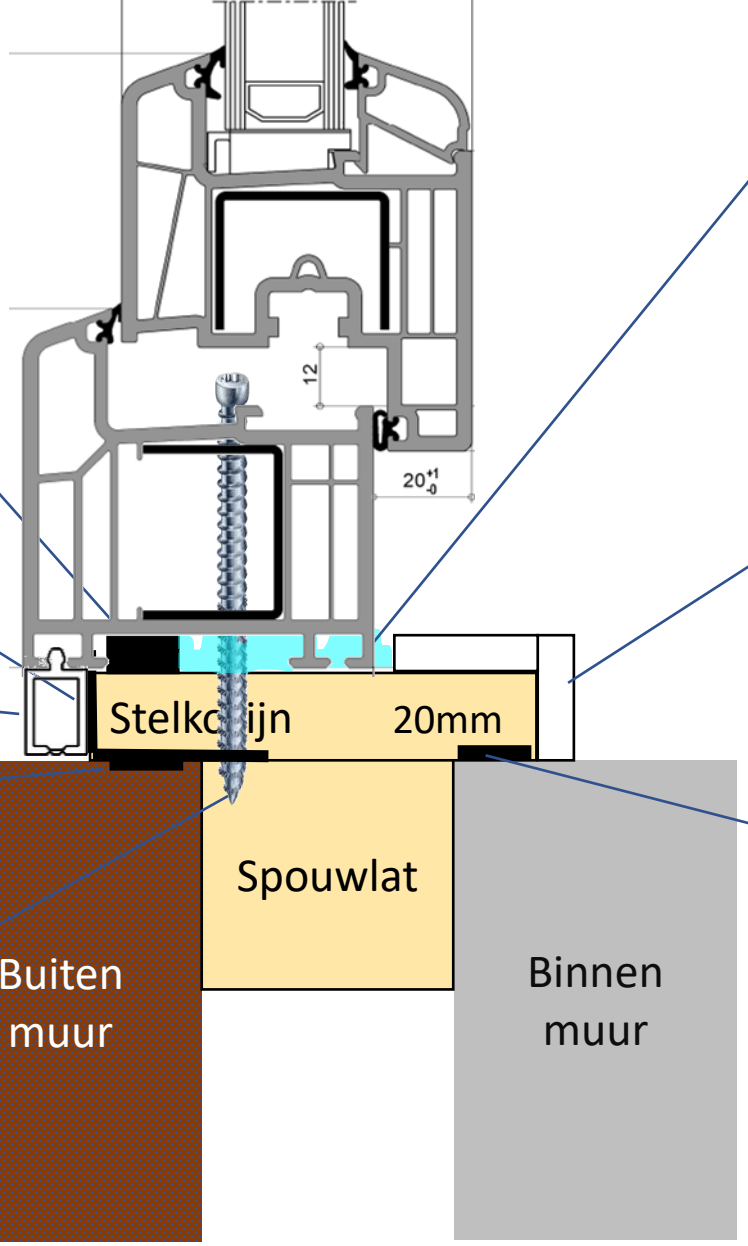

compriband

Flex pur (geen gewone pur)

Afdichting neus d.mv. kunststofhoek (let op UV bestendig!) Advies : zwart

Afwerklat

Aanslag afkitten op stelkozijn

Compriband tussen stelkozijn en binnenmuur

Compriband tussen stelkozijn en buitenmuur

Naast de schroeven uitvullen met vulplaatjes

Kozijnschroef (voorboren 6 mm)

Aan dit principe schema kunnen geen rechten worden ontleend.

Let op voldraad kozijn schroeven gebruiken, anders trek je het kozijn krom tijdens schroeven

partumonline.nl

Principe schets montage met brede stelstrook

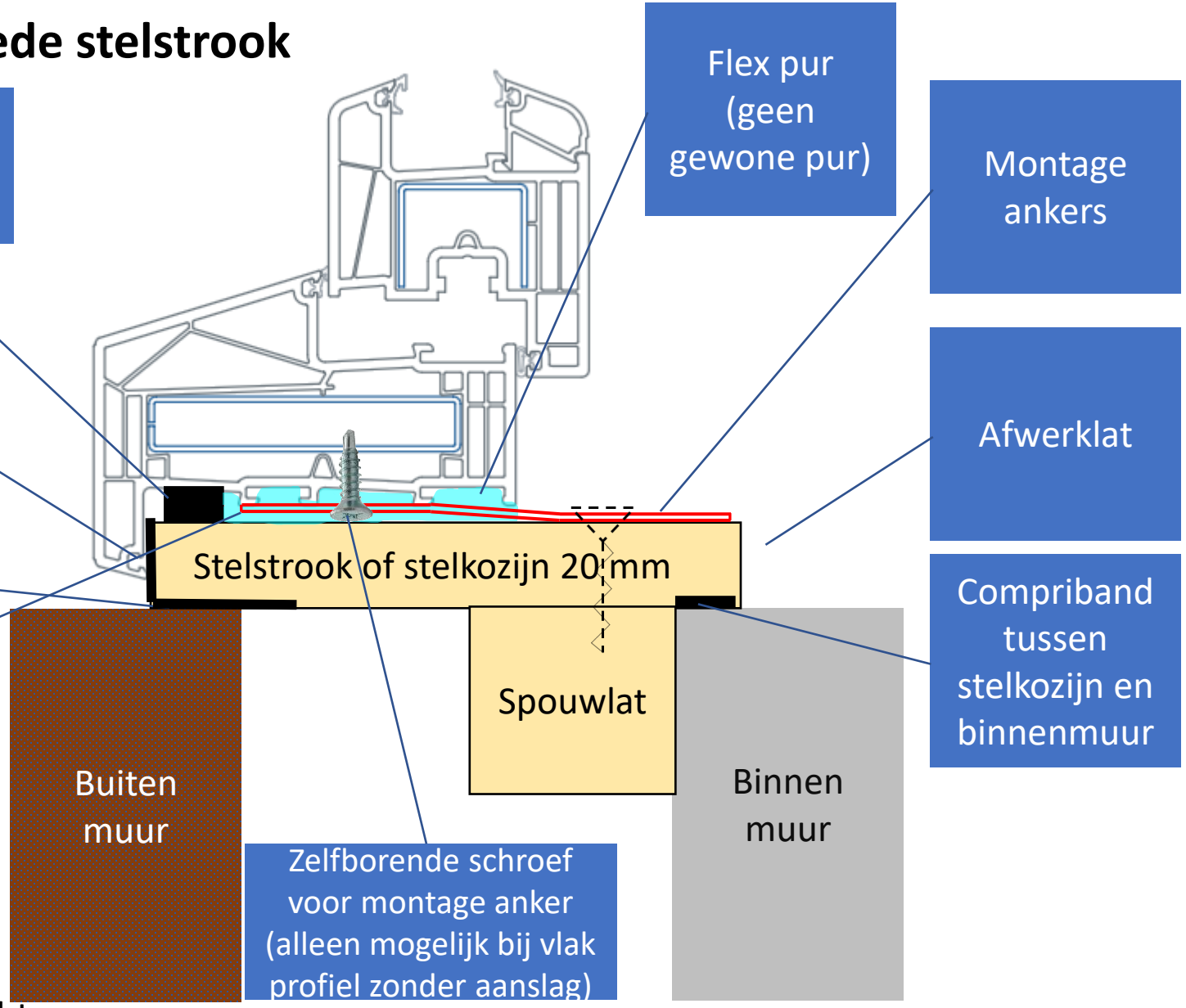

Aan dit principe schema kunnen geen rechten worden ontleend.

Principe schets montage tegen buitenmuur

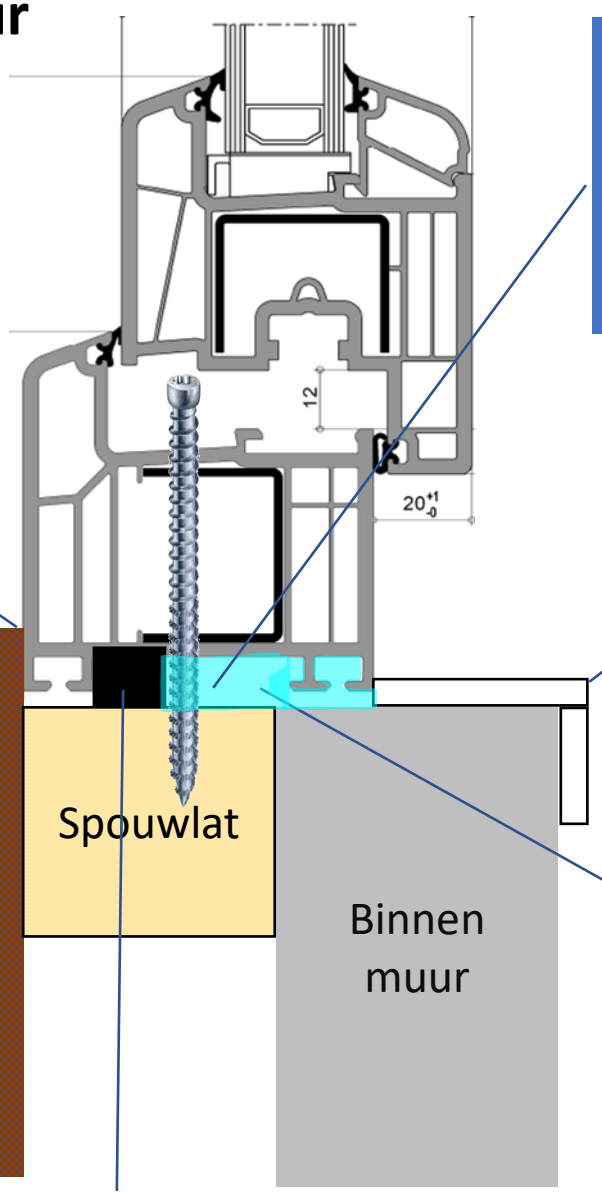

Afkitten (UV bestendig)

Naast de schroeven uitvullen met vulplaatjes

Dagkant afwerking

Buitenmuur

Flex pur (geen gewone pur)

compriband

Aan dit principe schema kunnen geen rechten worden ontleend.

partumonline.nl

Let op voldraad kozijn schroeven gebruiken, anders trek je het kozijn krom tijdens schroeven

Montage methode tussen buitenmuur zonder aanslag

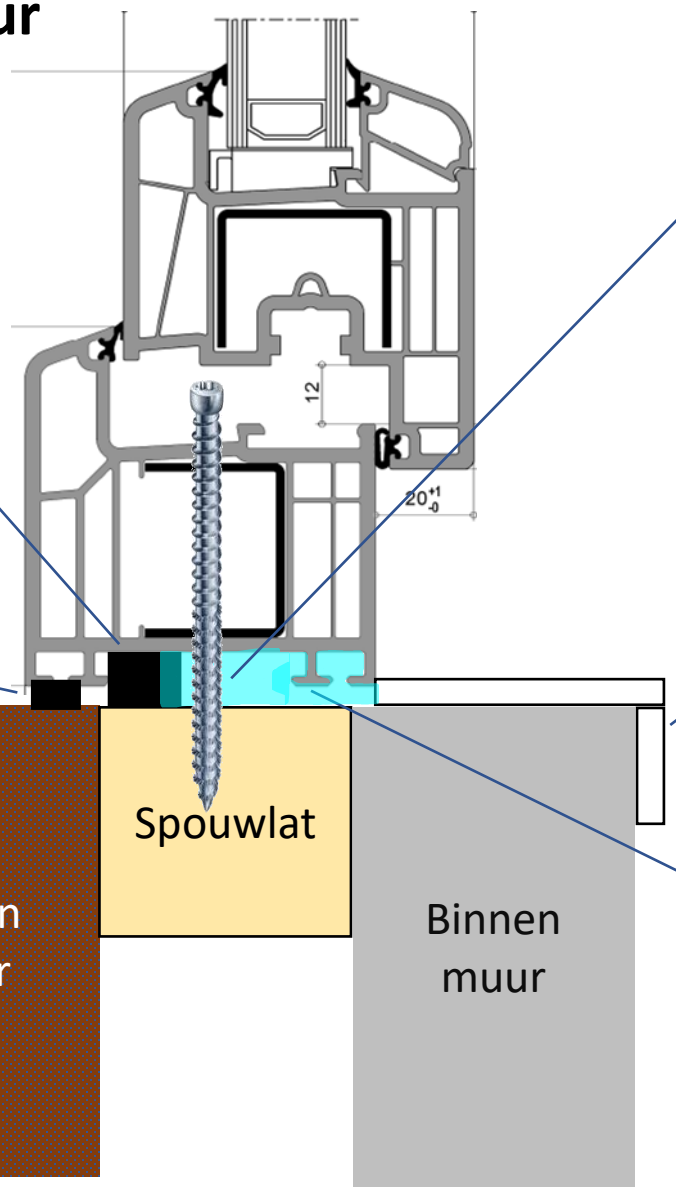

compriband

Naast de schroeven uitvullen met vulplaatjes

Afkitten (UV bestendig)

Dagkant afwerking

Buitenmuur

Flex pur (geen gewone pur)

Aan dit principe schema kunnen geen rechten worden ontleend.

Let op voldraad kozijn schroeven gebruiken, anders trek je het kozijn krom tijdens schroeven

partumonline.nl

Principe schets montage aanslag over rabatdelen en of buitenmuur
Zijkant en onderkant kozijn

Let op voldraad kozijn schroeven gebruiken, anders trek je het kozijn krom tijdens schroeven

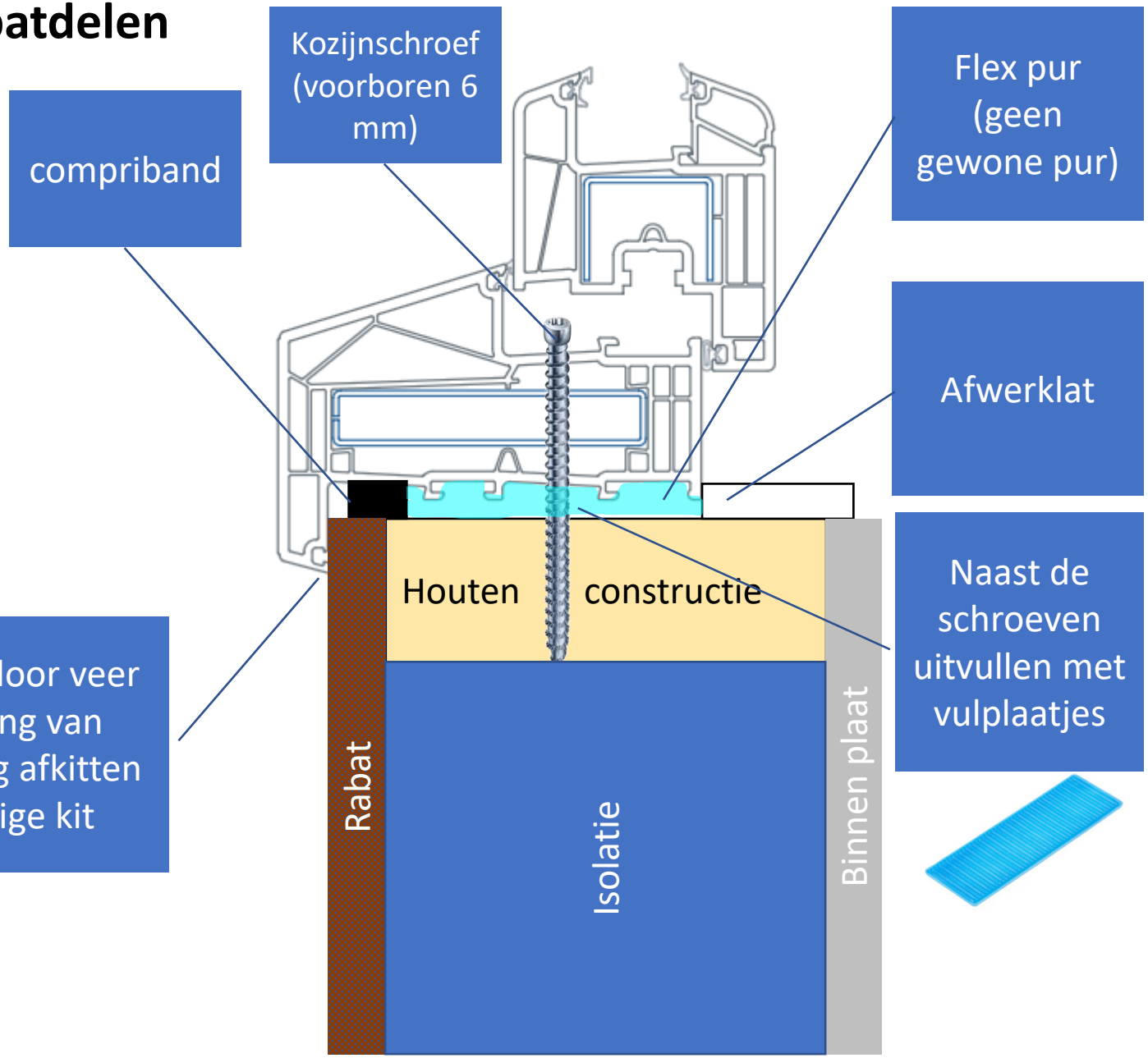

Aan dit principe schema kunnen geen rechten worden ontleend.

partumonline.nl

Principe schets montage aanslag over rabatdelen / buiten muur
Bovenkant kozijn

Afkitten

Afwateringsprofiel NS50 10 cm langer dan breedte kozijn + 2x eindkapje WF50
Prijs NS50 = 4 euro per mtr incl. BTW, kleur vermelden bij bestelling.
Prijs WF 50 euro 2,5 per stuk incl. B.T.W.
Bij bestelling in opmerkingen vermelden.
Is klikbaar profiel over schroeven heen

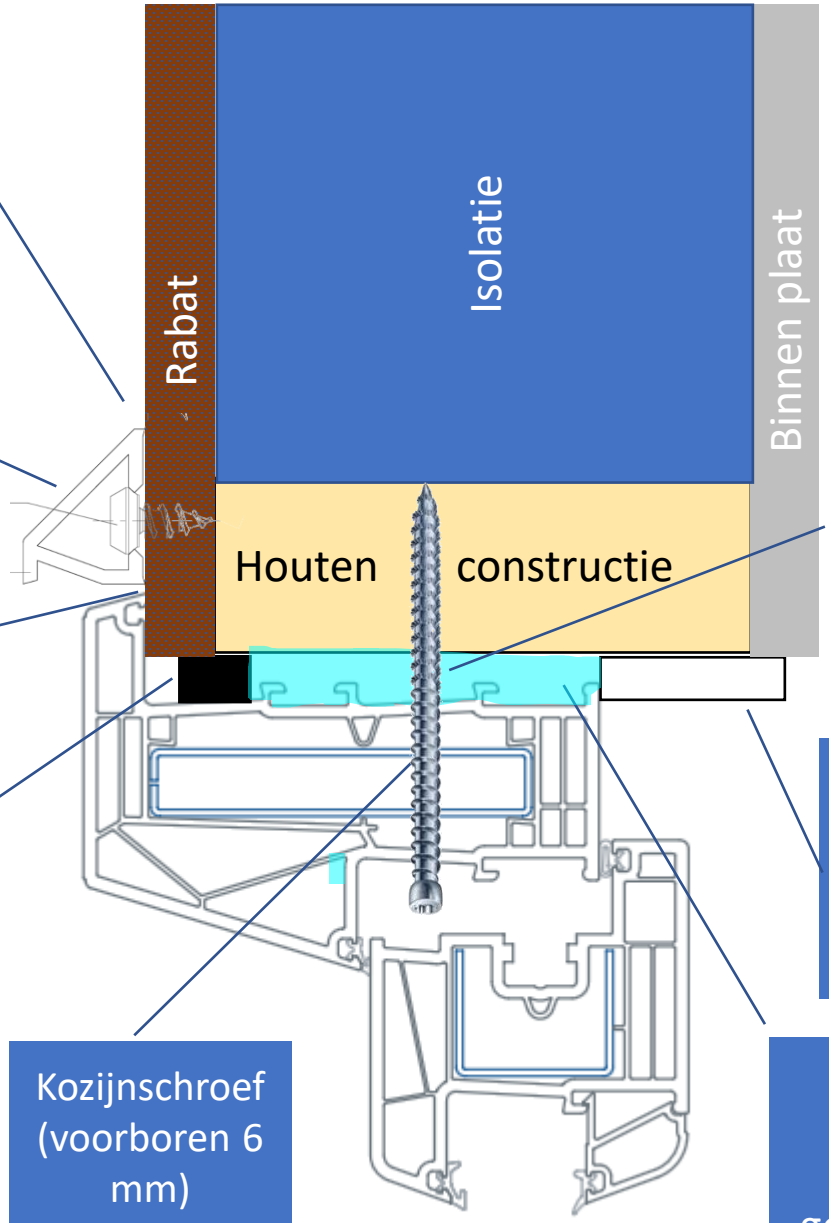

Naast de schroeven uitvullen met vulplaatjes

Eventuele speling door veer en groef uitvoering van rabatdelen, volledig afkitten met UV bestendige kit

Afwerklat

compriband

Kozijnschroef (voorboren 6 mm)

Flex pur (geen gewone pur)

Let op voldraad kozijn schroeven gebruiken, anders trek je het kozijn krom tijdens schroeven

Aan dit principe schema kunnen geen rechten worden ontleend.

partumonline.nl

Principe schets montage HST Deceuninck zij detail

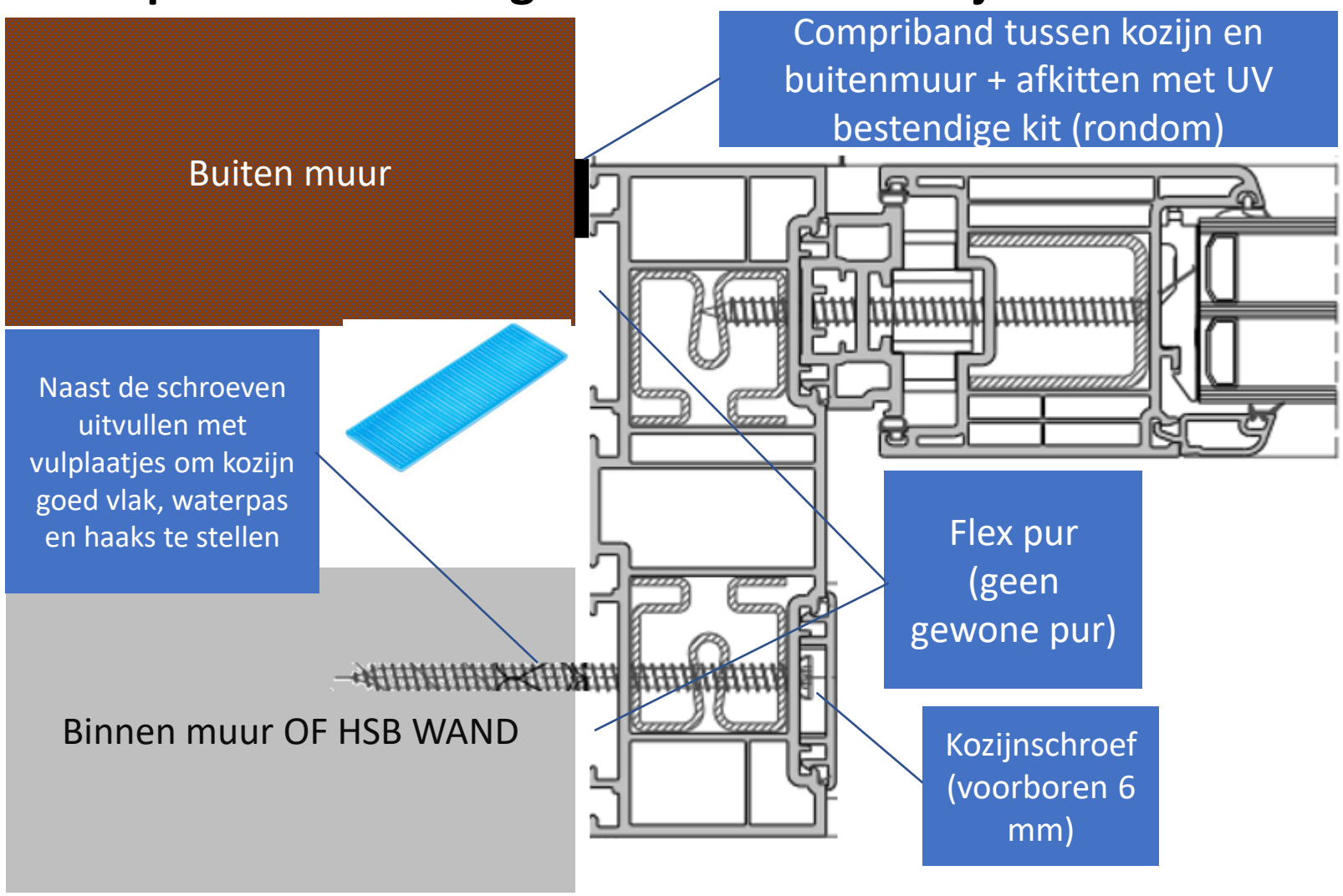

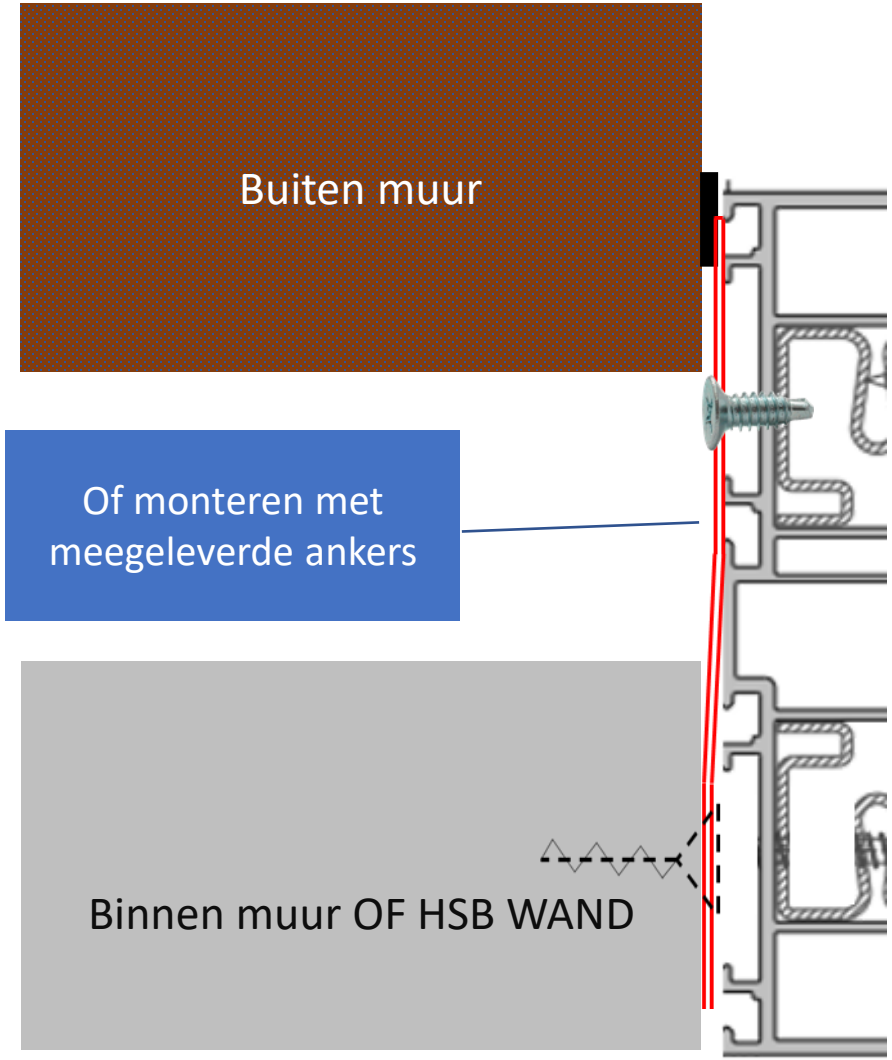

Aan dit principe schema kunnen geen rechten worden ontleend.

Let op voldraad kozijn schroeven gebruiken, anders trek je het kozijn krom tijdens schroeven

Principe schets montage HST Deceuninck boven detail

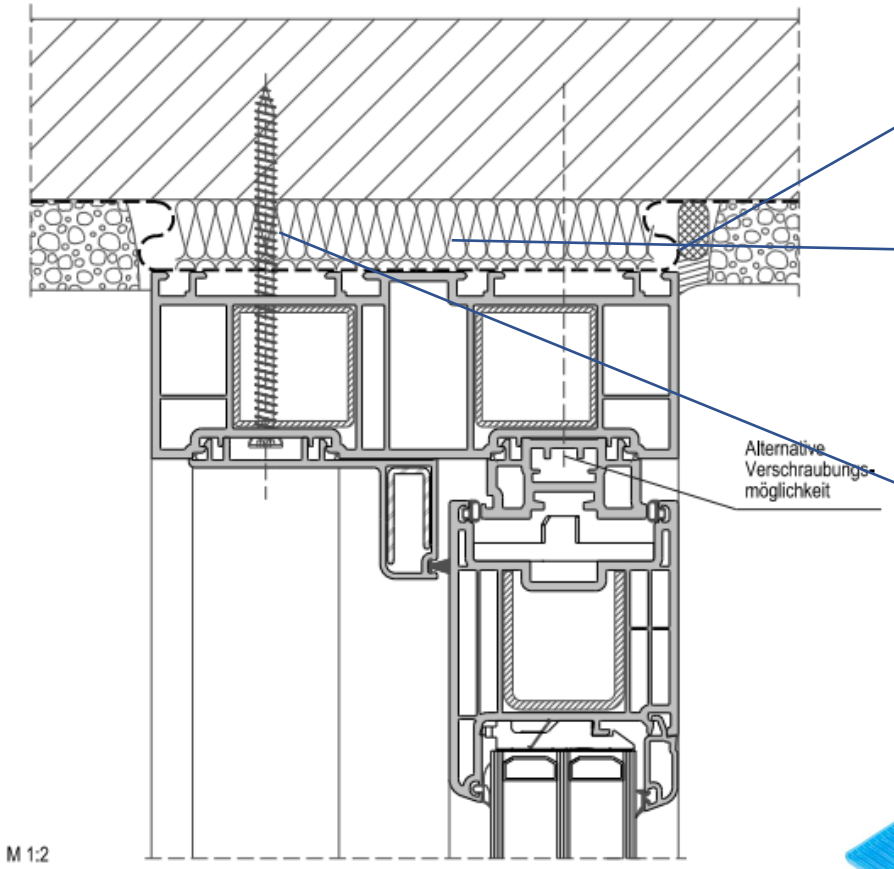

Let op folie of loodslab over kozijn heen voor afvoer van water

Bevestiging met kozijnschroeven of ankers, zie zijdetail. Idem voor afdichting

Naast de schroeven uitvullen met vulplaatjes om kozijn goed vlak, waterpas en haaks te stellen

Aan dit principe schema kunnen geen rechten worden ontleend.

Let op voldraad kozijn schroeven gebruiken, anders trek je het kozijn krom tijdens schroeven

Principe schets montage HST Deceuninck onderdetail standaard dorpel

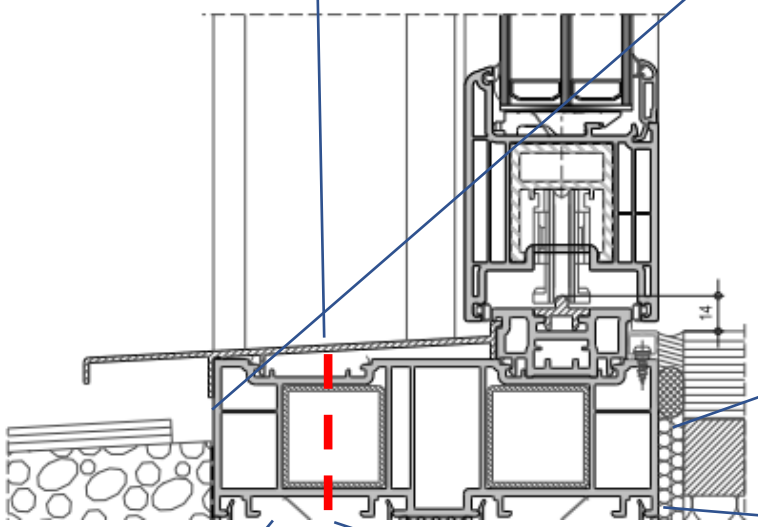

Hier de kozijn schroeven onder alu strip

Afwateringsgaatjes mogen niet dicht zitten

Bevestiging met kozijnschroeven of ankers, zie zijdetail. Idem voor afdichting

Onderzijde moet over de volledige lengte en breedte van het profiel ondersabeld worden

Loodslab of folie onder kozijn door

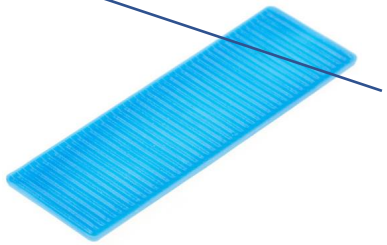

Naast de schroeven uitvullen met vulplaatjes om kozijn goed vlak, waterpas en haaks te stellen

Aan dit principe schema kunnen geen rechten worden ontleend.

Let op voldraad kozijn schroeven gebruiken, anders trek je het kozijn krom tijdens schroeven

Principe schets montage HST Deceuninck onderdetail dorpel type 2

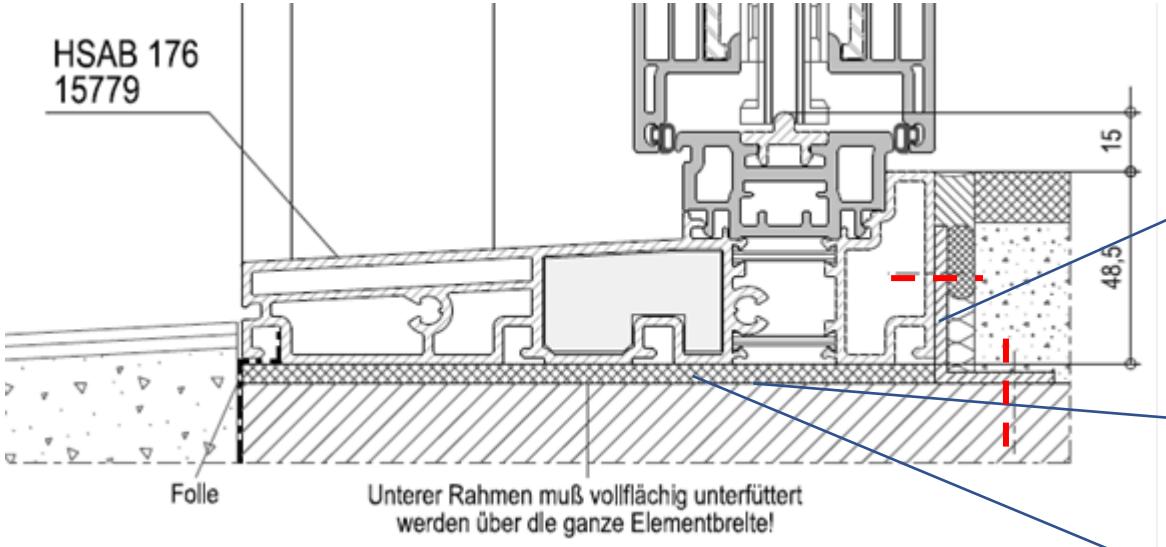

Montage met behulp van hoeklijn te schroeven aan kozijn en aan betonvloer, verwerkt in dekvloer

Onderzijde moet over de volledige lengte en breedte van het profiel ondersabeld worden

Aan dit principe schema kunnen worden ontleend.

Stellen met vulplaatjes

Let op voldraad kozijn schroeven gebruiken, anders trek je het kozijn krom tijdens schroeven

Principe schets montage HST Deceuninck onderdetail dorpel type 2

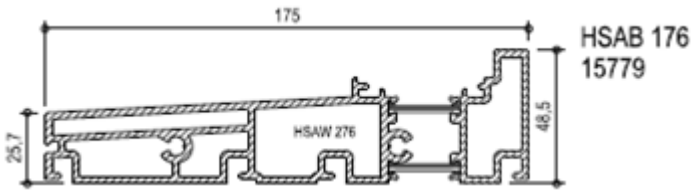

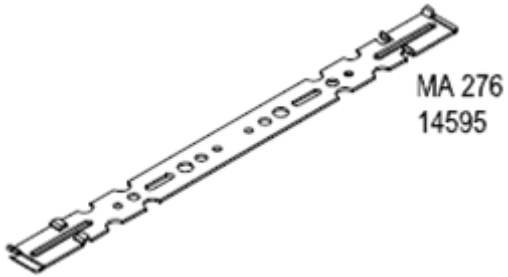

Montage met behulp van montage ankers te schroeven aan kozijn en aan betonvloer, verwerkt in dekvloer

Stellen met vulplaatjes

Aan dit principe schema kunnen geen rechten worden ontleend.

Let op voldraad kozijn schroeven gebruiken, anders trek je het kozijn krom tijdens schroeven

Principe schets montage HST Deceuninck onderdetail dorpel type 2

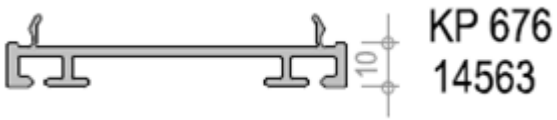

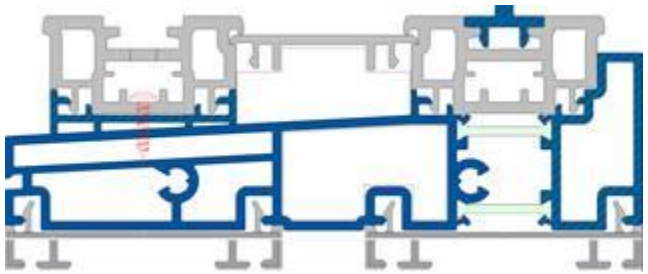

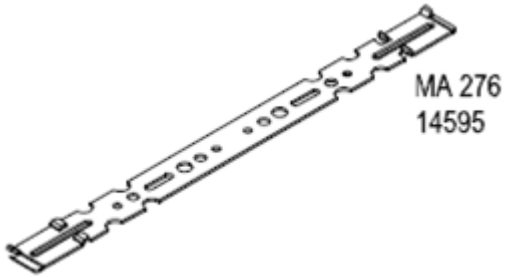

Montage met behulp van montage ankers te schroeven aan KP 676 en aan betonvloer, verwerkt in dekvloer

Stellen met vulplaatjes

Aan dit principe schema kunnen geen rechten worden ontleend.

Let op voldraad kozijn schroeven gebruiken, anders trek je het kozijn krom tijdens schroeven

Principe schets montage HST Deceuninck onderdetail verlaagde dorpel

Bevestiging met kozijnschroeven of ankers, zie zijdetail. Idem voor afdichting. Schroef positie in thermische onderbreking onder afdekstrip

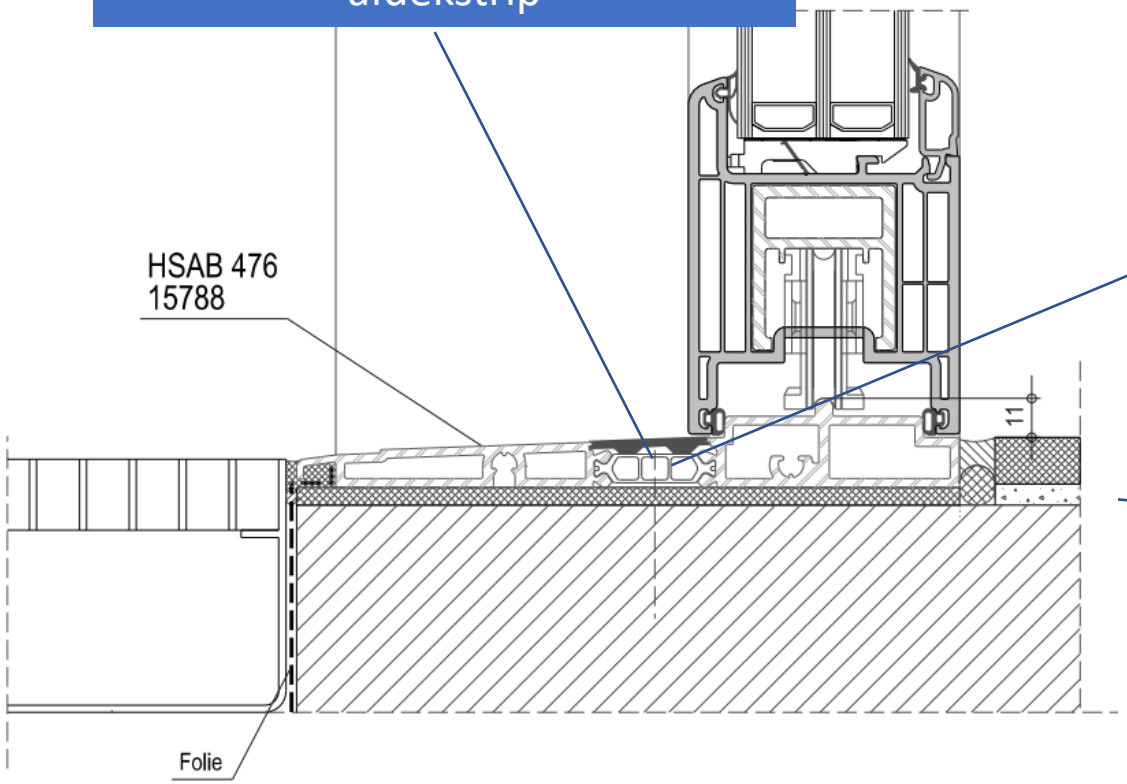

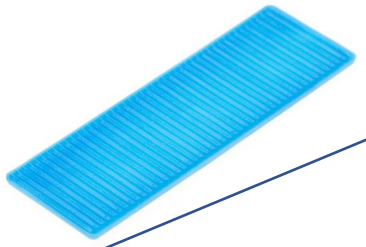

Naast de schroeven uitvullen met vulplaatjes om kozijn goed vlak, waterpas en haaks te stellen

Onderzijde moet over de volledige lengte en breedte van het profiel ondersabeld worden

Aan dit principe schema kunnen geen rechten worden ontleend.

Let op voldraad kozijn schroeven gebruiken, anders trek je het kozijn krom tijdens schroeven

Beglazings principes

De positie van de glasblokjes hoort als volgt terug geplaatst te worden als je het glas verwijderd hebt.

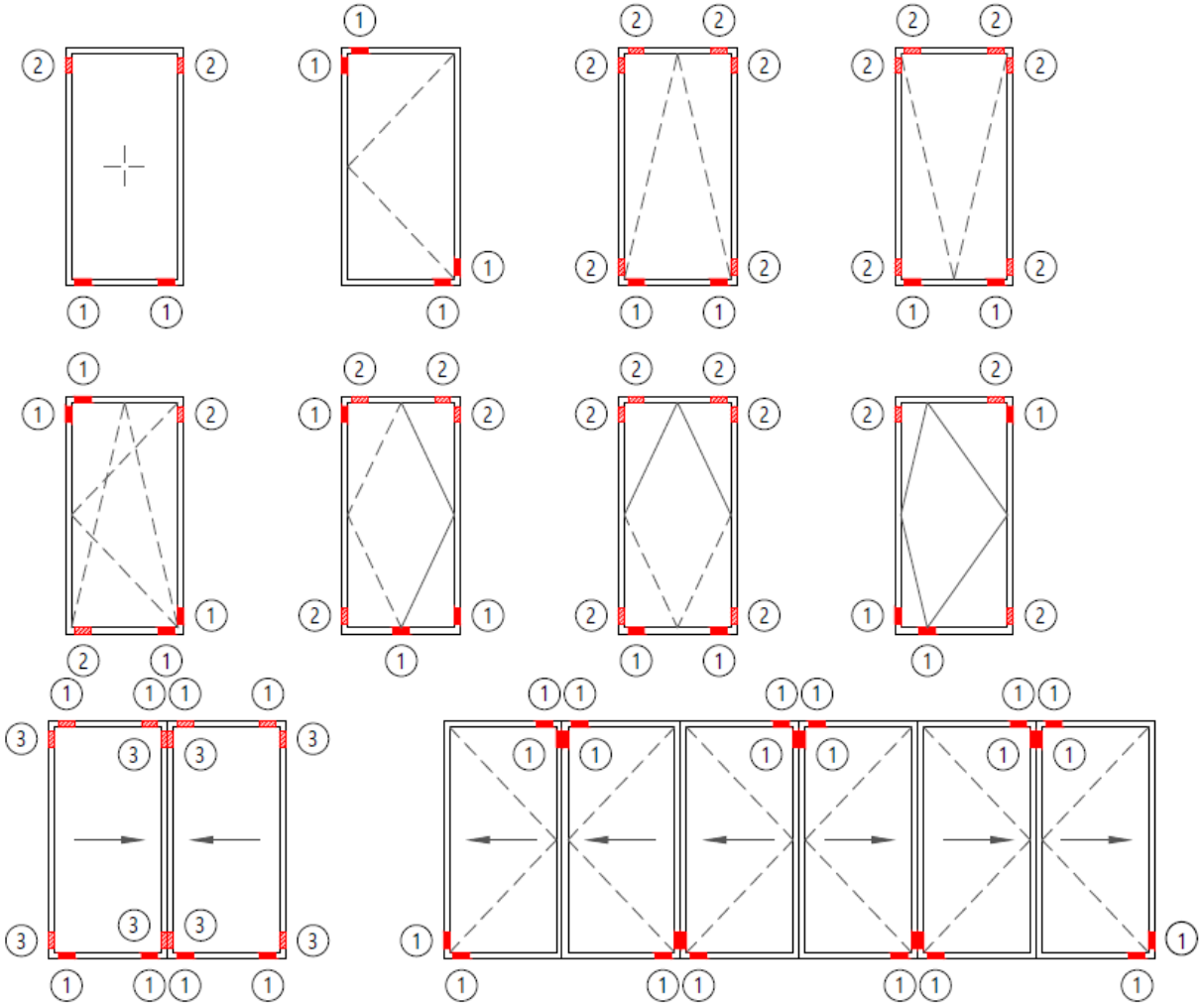

Lengte van de glasbruggen / plaatjes minimaal 10 mm.

Breedte van de glasbruggen / plaatjes is glasdikte + 2 mm
Materiaal : plastic PP,PE,PA

Afstand vanaf de hoeken : ca 100 mm

1 = Glas ondersteuning

2 = Bijkomende ondersteuning

3 = Afregel blokjes

Beglazing moet worden uitgevoerd, zodanig dat de profielen niet worden vervormd.

partumonline.nl

Diverse montage en transport tips / richtlijnen

Aluminium hefschuifpui DECALU 163 slide – verwijderen schuivende deel

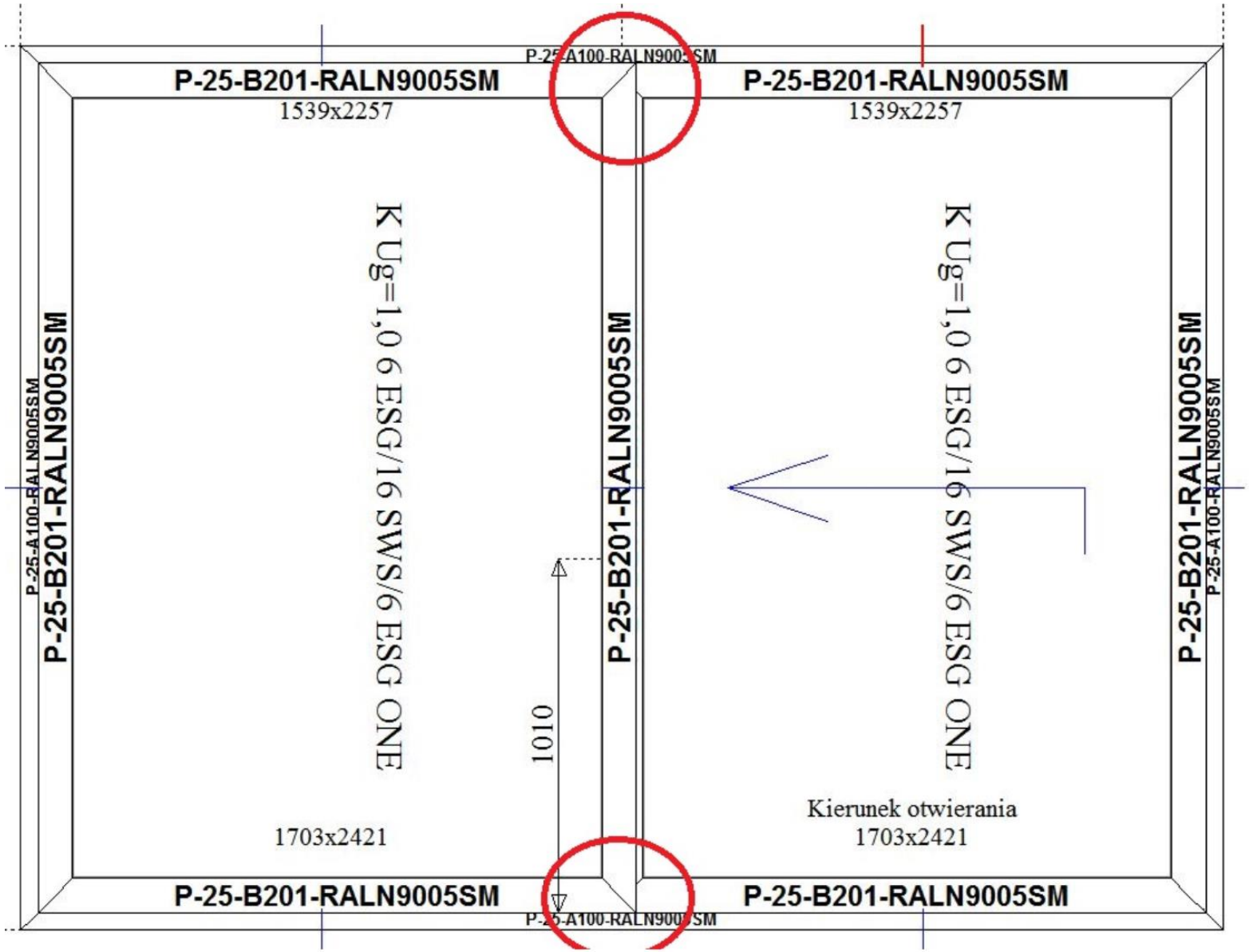

Stap 1:
Haal de zwarte PVC afdekkapjes los

Aan dit principe schema kunnen geen rechten worden ontleend.

partumonline.nl

Aluminium hefschuifpui DECALU 163 slide – verwijderen schuivende deel

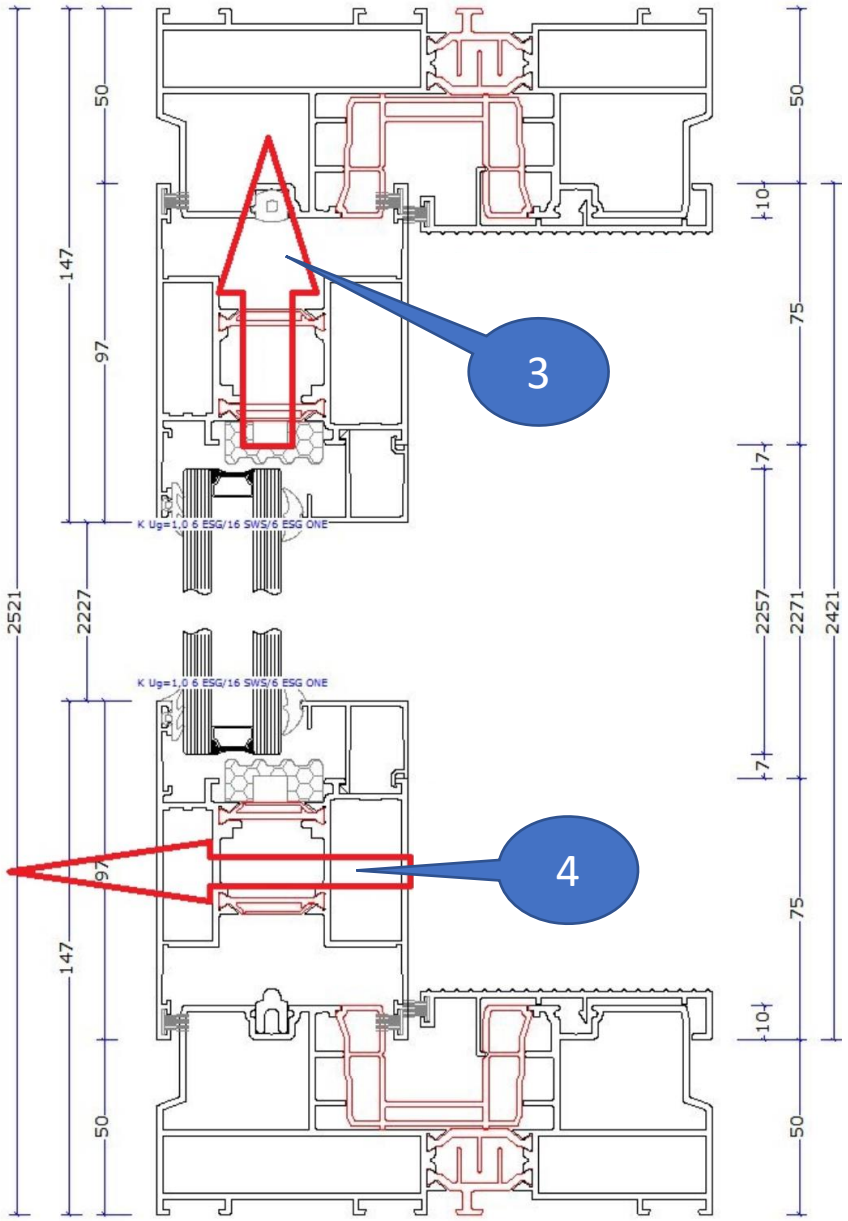

Stap 2: Zet de pui in de hoogste stand met de handle en schuif deze ene klein stukje open

Stap 3: Til het schuivende deel omhoog

Stap 4: Haal het schuivende deel langzaam en voorzichtig naar buiten en hij is los

Let op met meerdere mensen doen, gebruik eventueel karton om de rest van de schuifpui af te schermen.
Tillen is het makkelijkst met een glaszuiger (let op of hij het gewicht aan kan)

Aan dit principe schema kunnen geen rechten worden ontleend.

partumonline.nl

Aluminium hefschuifpui DECALU 163 slide montage met schroeven

Schroef

Montage ankers

outside of the building

Te boren gaten, groter dan schroefkop

buitenzijde

binnenzijde

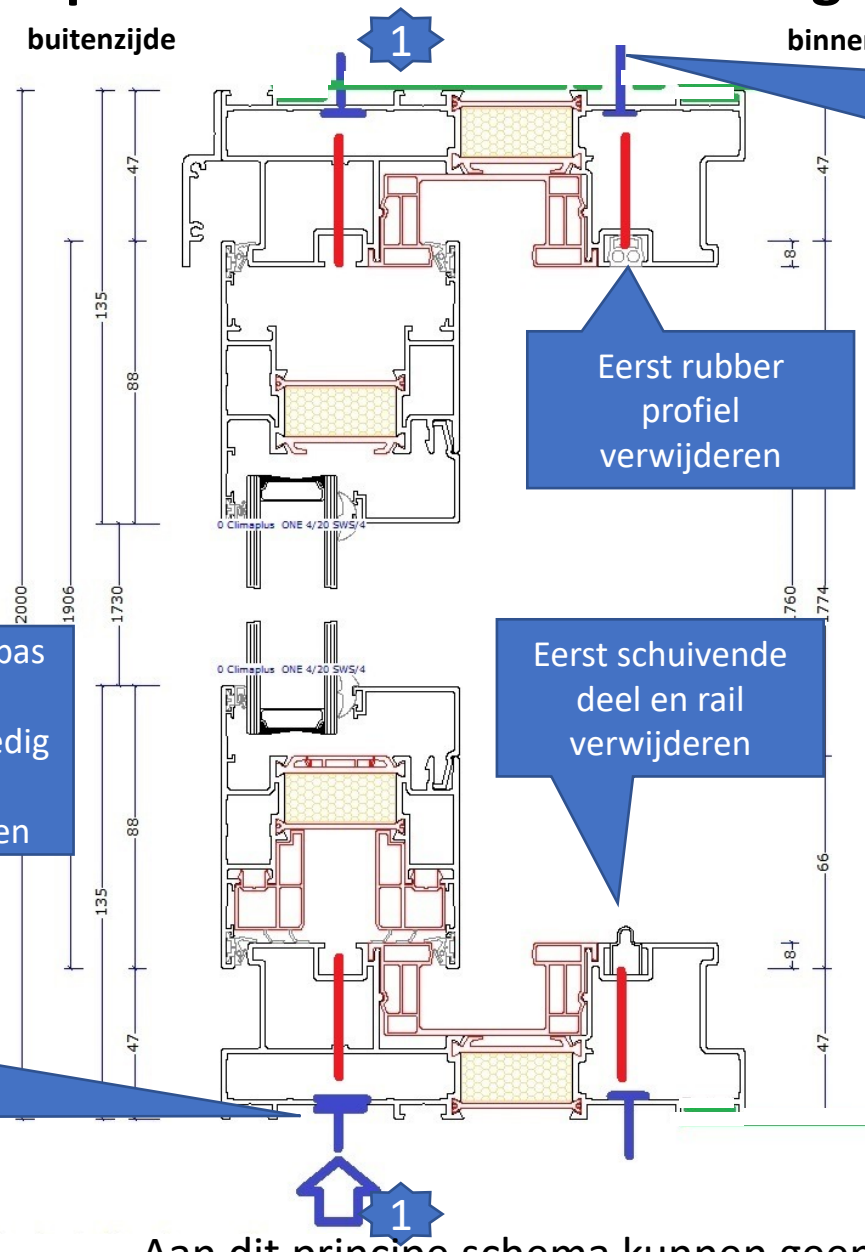

inside of the building

Voldoende schroeven aanbrengen Minimaal 150 mm uit de hoeken en minimaal 3 schroeven per omtrek meter

Naast de schroeven uitvullen met vulplaatjes om kozijn goed vlak, waterpas en haaks te stellen

Eerst rubber profiel verwijderen

Kozijn moet volledig vlak, waterpas in alle richtingen staan, goed uitgevuld zijn en overhoeks volledig haaks zijn.
Anders gaan de deuren klemmen

Eerst schuivende deel en rail verwijderen

Hier zit een rubber, maar dit kan verwijderd worden

Deze kan los gehaald worden

Alleen mogelijk aan buitenzijde voor het schuivende deel

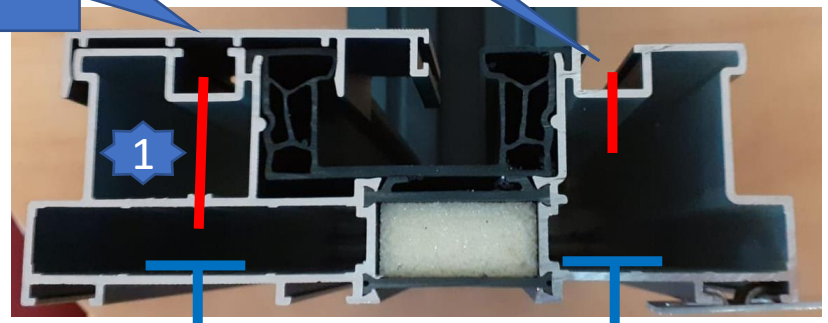

partumonline.nl

Aan dit principe schema kunnen geen rechten worden ontleend.

Zie ook onze tips op de montage pagina:
https://www.partumonline.nl/montage/

Aluminium hefschuifpui DECALU 163 slide montage met montage ankers

Voldoende ankers aanbrengen Minimaal 150 mm uit de hoeken en minimaal 3 ankers per omtrek meter

Inklikken in randen en vast schroeven aan aluminium

Of zo, maar dan met 2 schroeven vast schroeven aan het aluminium. Niet aan de thermische onderbreking

Aan dit principe schema kunnen geen rechten worden ontleend.

partumonline.nl

Aluminium hefschuifpui DECALU 163 slide – verwijderen glas

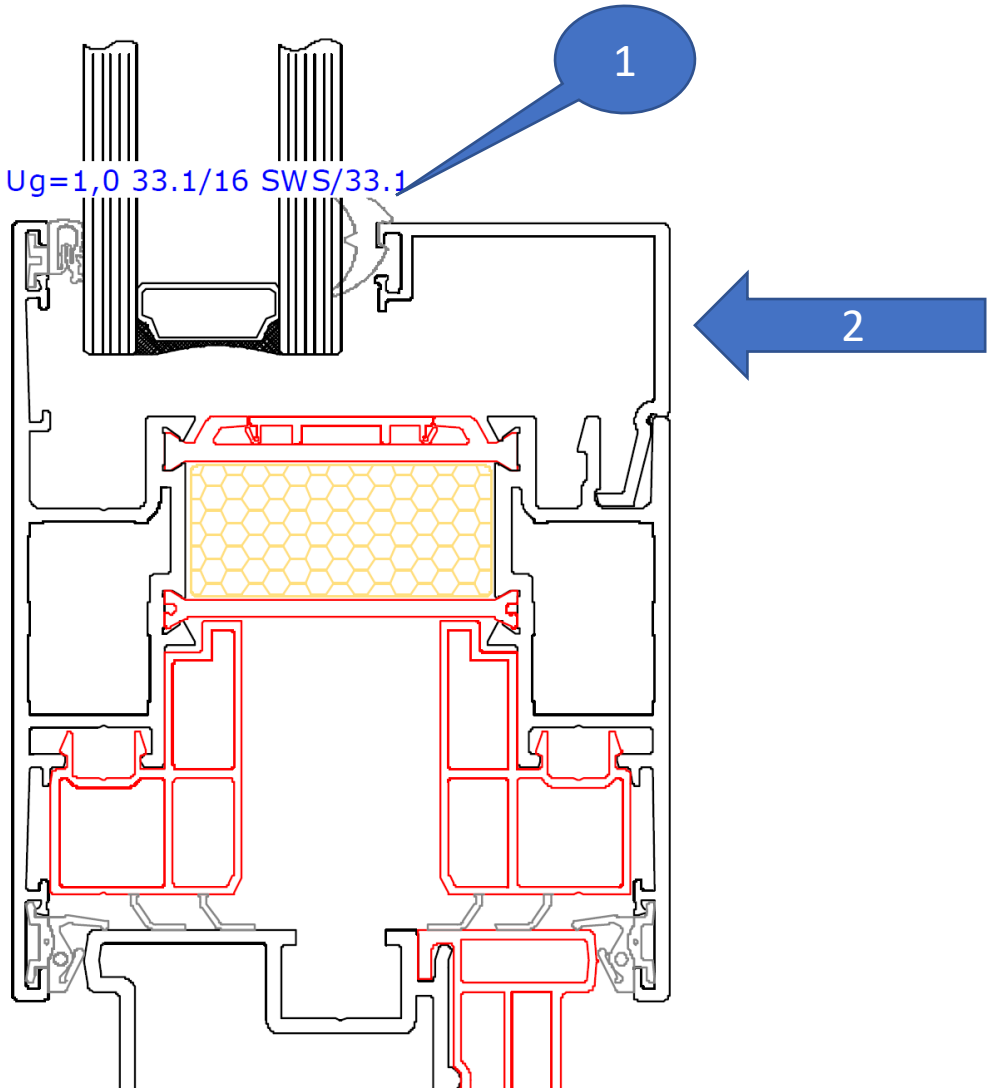

Stap 1: Verwijder de rubberen pees aan de binnenzijde van het kozijn.

Stap 2: Druk de glaslat naar het glas toe en hij zal lossen

Let op! Bij het verwijderen van de laatste glaslat, staat de ruit los en zou hij kunnen vallen

Glasblokjes weer precies zo terug plaatsen

LET OP HAAL DE GLASLATTEN NIET DOORELKAAR HEEN VAN DE VERSCHILLENDE DELEN. ZE ZIJN PRECIES OP MAAT GEZAAGD EN IN EEN ANDERE COMBINATIE KUNNEN ZE NIET PASSEN EN KRIJG JE KRASSEN

partumonline.nl

Aan dit principe schema kunnen geen rechten worden ontleend.

Aluminium vouwwanden Decalu 88 slide - transport

Strop zekeren, zodat deze niet naar binnen kan glijden

Extra strop of spanband om doorzakken te voorkomen. Let op niet op spanning zetten.

Heffen met 2 stroppen op de hoeken, anders buigt onderdorpel door

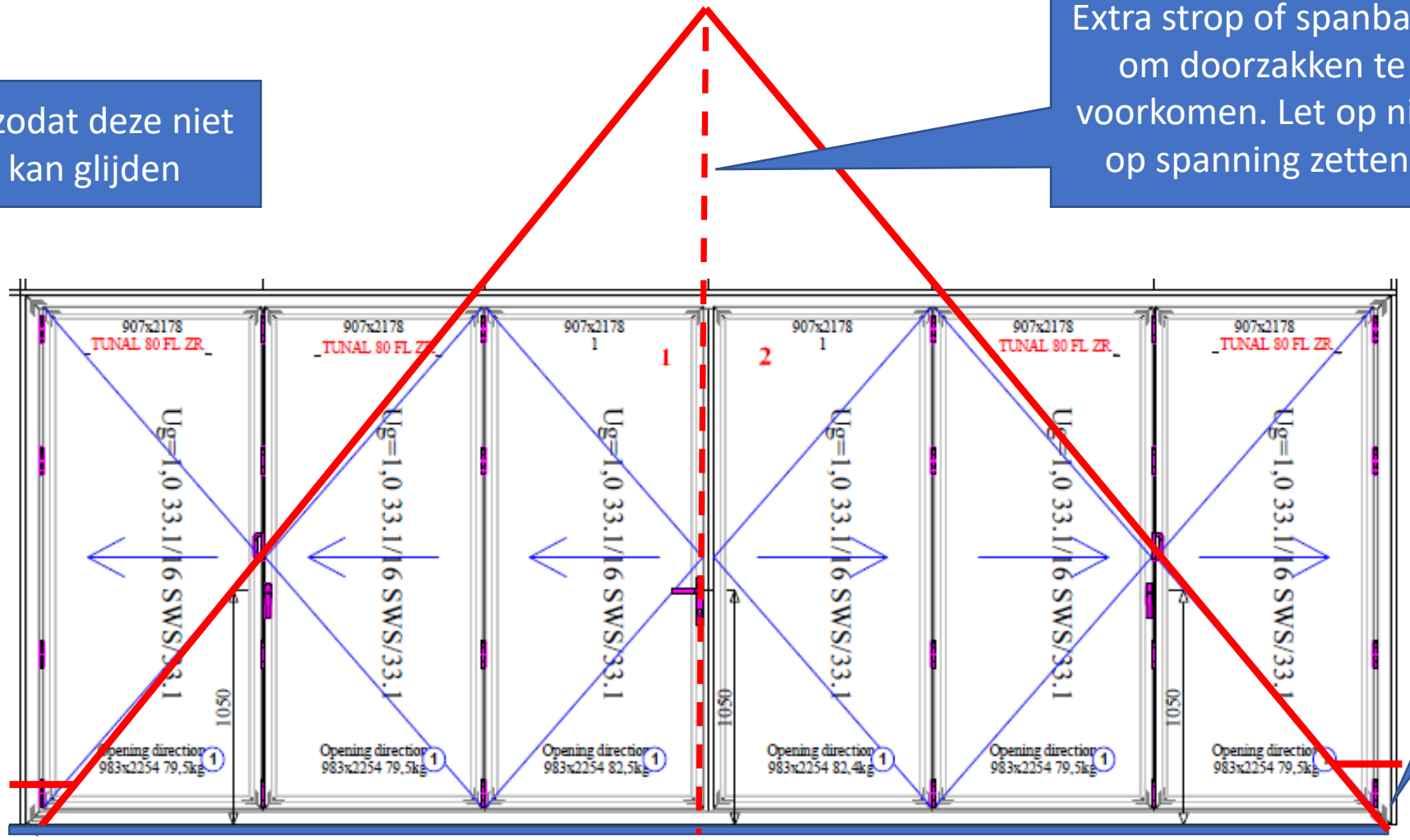

Meestal zit er een houten balk onder de vouwwand (LOS!!)

Aan dit principe schema kunnen geen rechten worden ontleend.

partumonline.nl

Aluminium vouwwanden Decalu 88 folding door – montage ankers of schroeven montage ankers is sneller en makkelijker – ze worden meegeleverd

Voldoende ankers aanbrengen Minimaal 150 mm uit de hoeken en minimaal 3 ankers per omtrek meter

Inklikken in randen en vast schroeven aan aluminium

partumonline.nl

Aan dit principe schema kunnen geen rechten worden ontleend.

Aluminium vouwwanden Decalu 88 slide –schroeven (alleen met kozijn schroeven!!)

Aan dit principe schema kunnen geen rechten worden ontleend.

Onder detail

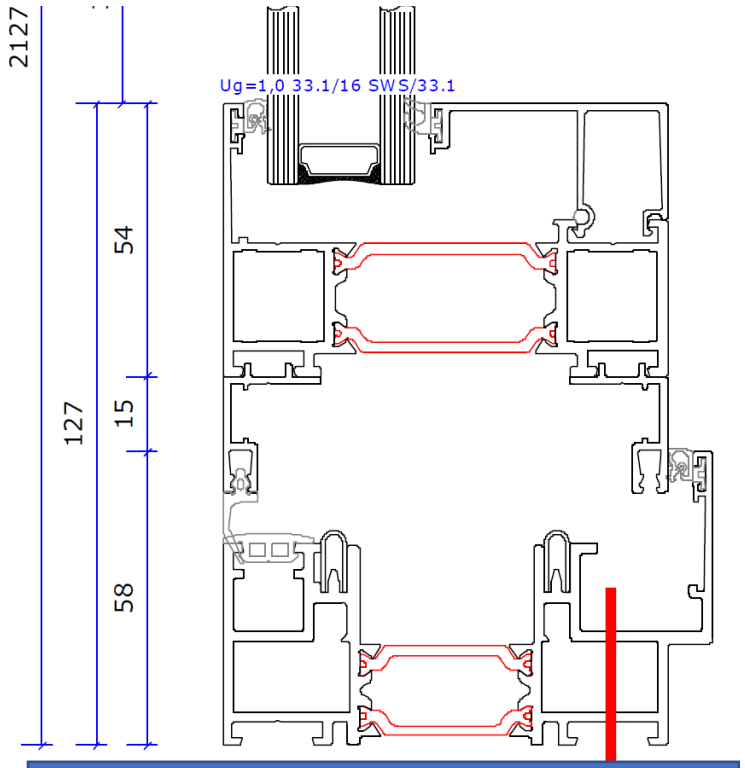

Niet in kunststof van thermische onderbreking schroeven
Niet in buitenste profiel boren anders gaat het mogleijk lekken

Zijdetail zonder nastel mogelijkheid

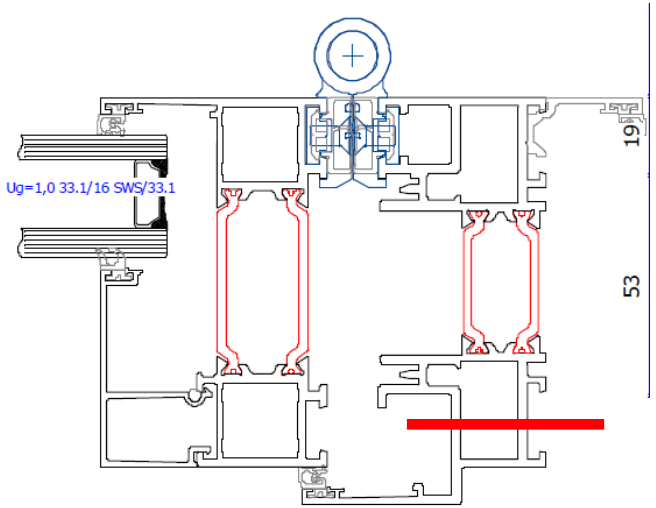

Zijdetail met nastel mogelijkheid

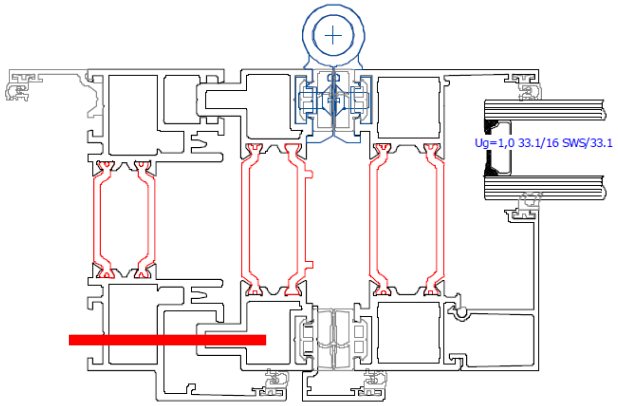

Boven detail

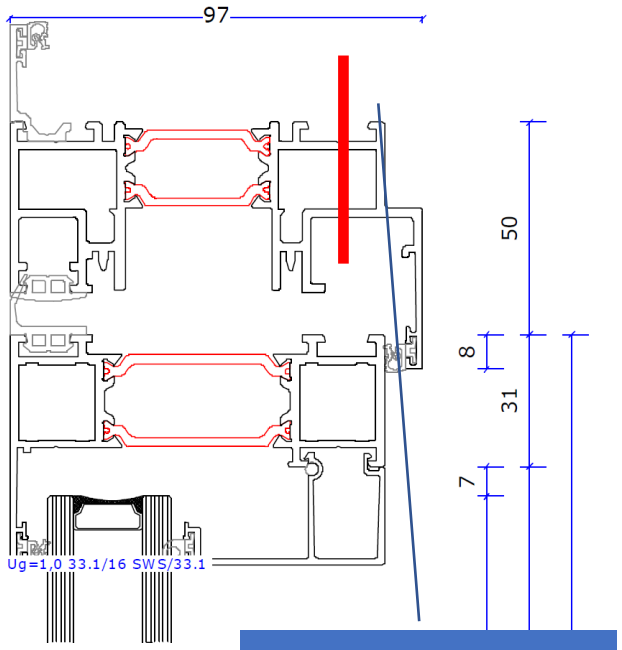

Naast alle schroeven uitvullen met vulplaatjes om kozijn goed vlak, waterpas en haaks te stellen

Aluminium vouwwanden Decalu 88 folding door – plaatsen glas en glasbruggen/blokjes

Te gebruiken materialen en gereedschappen

Glasbruggen
(zitten bij het kozijn).
Raak je er een kwijt of zijn er te weinig. Alleen onderin is verplicht, rest kun je gewone glasblokjes gebruiken (zie rechts)

Glaslichter
(te bestellen via site, als je deze zelf niet hebt)

1 en 2 mm dikke glasblokjes
(te bestellen via site, als je deze zelf niet hebt)

Werk altijd met 2 personen.
1 persoon houdt het glas tegen terwijl de andere persoon het glas monteert, anders valt het glas

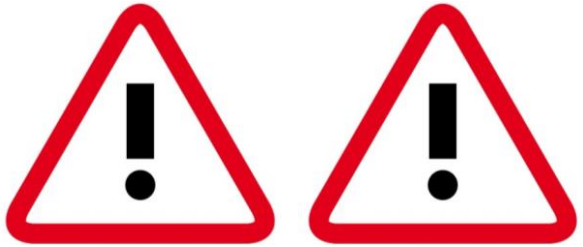

partumonline.nl

Aluminium vouwwanden Decalu 88 folding door – plaatsen glas en glasbruggen/blokjes

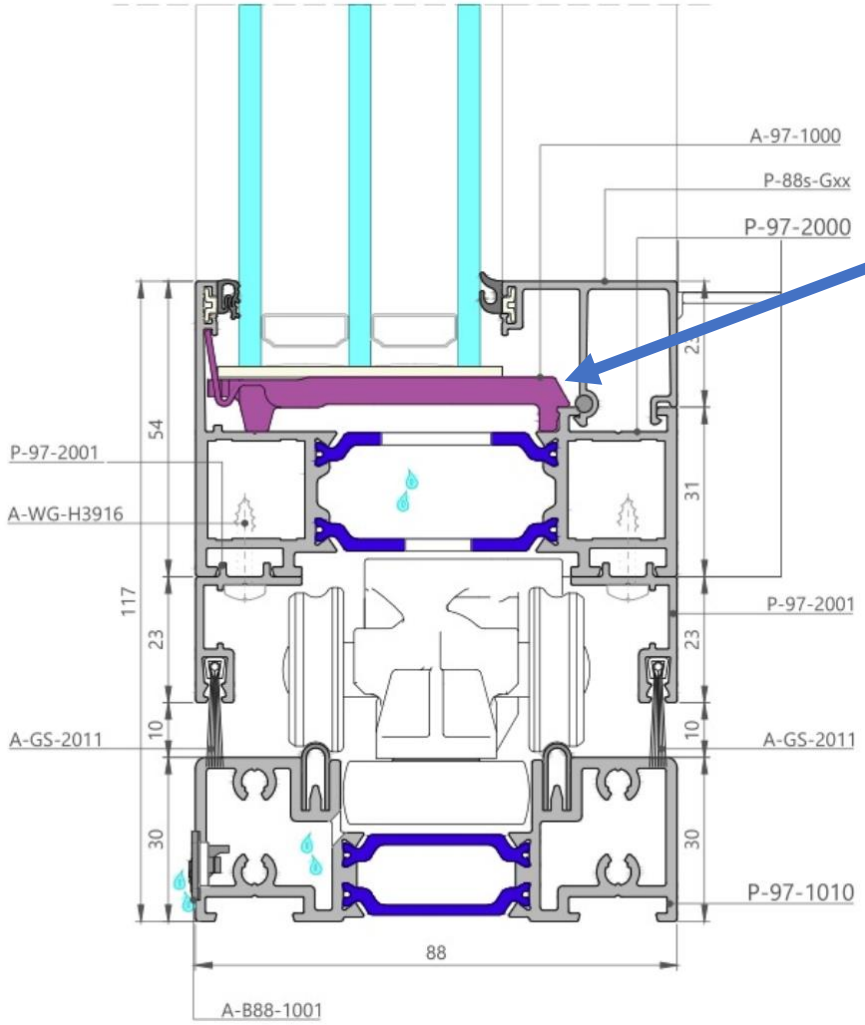

Plaatsing glas blokjes zie volgende pagina's

Aan dit principe schema kunnen geen rechten worden ontleend.

partumonline.nl

Aluminium vouwwanden Decalu 88 folding door – plaatsen glas en glasbruggen / blokjes

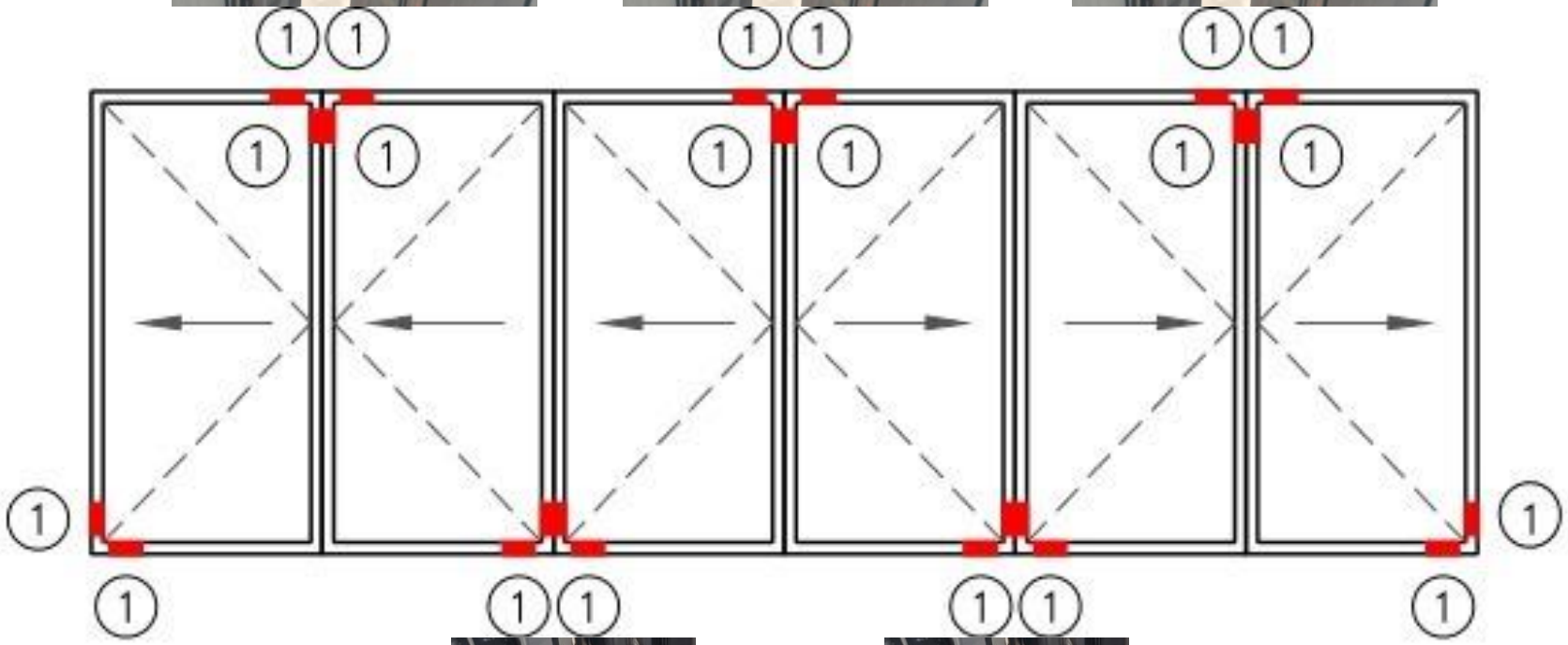

Op de rode punten het glas extra uitvullen met extra glas blokjes, volgens principe op volgende pagina

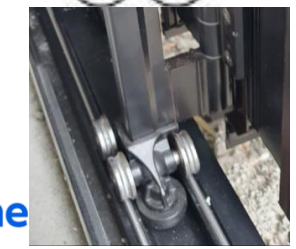

partumonline

Aan dit principe schema kunnen geen rechten worden ontleend.

Aluminium vouwwanden Decalu 88 folding door – plaatsen glas en glasbruggen / blokjes

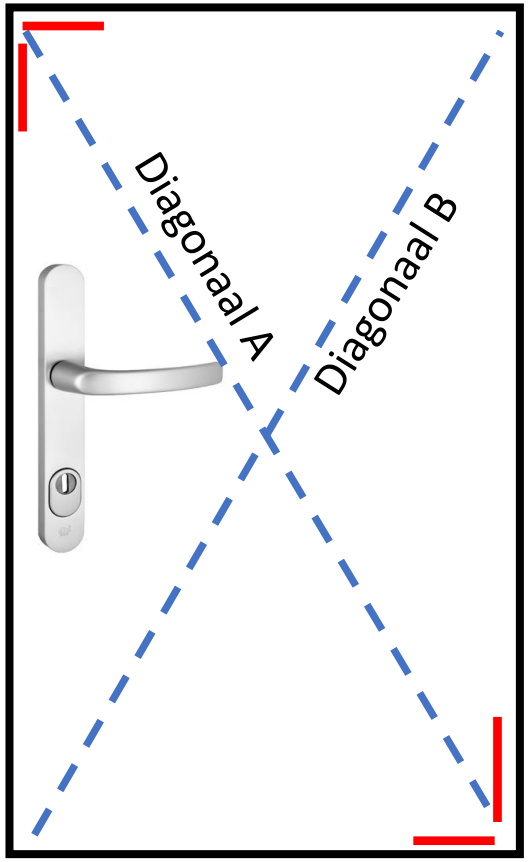

Met glas blokjes tussen de glasbruggen en het glas de diagonaal A 2 mm langer maken dan diagonaal B

De deur gaat anders doorhangen op eigen gewicht en wil dan niet goed sluiten

Kruk zijde of zijde met vouwscharnier

Zijde met muurscharnier of loopwagen

partumonline.nl

Aan dit principe schema kunnen geen rechten worden ontleend.

Aluminium vouwwanden Decalu 88 slide – glaslatten verwijderen - 1

Aan dit principe schema kunnen geen rechten worden ontleend.

Ga uiterst voorzichtig te werk anders beschadigt de glaslat

Bekijk eerst goed welke glaslat je er eerst uit moet halen. Ze sluiten elkaar namelijk op , op de hoeken

Stap 1:
Begin altijd met de lange glaslatten en begin in de hoek. Gebruik een scherp loodmes of een scherp geslepen plamuurmes met afgeronde hoeken

Stap 2: Druk de glaslat naar het glas doe door de lepel de andere kant op de bewegen. Goed druk houden. Druk eventueel een glaslepel in de kier om de kier open te houden

Stap 3: Druk het loodmes / glaslatten mes nu in de andere richting tussen de glaslat en het kozijn in. De glaslat zal nu loskomen, eventueel een beetje wrikken

LET OP HAAL DE GLASLATTEN NIET DOOR ELKAAR HEEN VAN DE VERSCHILLENDE DELEN. ZE ZIJN PRECIES OP MAAT GEZAAGD EN IN EEN ANDERE COMBINATIE KUNNEN ZE NIET PASSEN EN KRIJG JE KRASSEN

Aluminium vouwwanden Decalu 88 slide – glaslatten verwijderen - 2

Aan dit principe schema kunnen geen rechten worden ontleend.

Ga uiterst voorzichtig te werk anders beschadigt de glaslat niet rammen met de glaslepel / hamer

Bekijk eerst goed welke glaslat je er eerst uit moet halen. Ze sluiten elkaar namelijk op , op de hoeken

Stap 1:
Druk de glaslat naar het glas toe met het meegeleverde gereedschap (er ontstaat een kier)

Stap 2: Steek de glaslepel in de kier om de glaslat los te wrikken

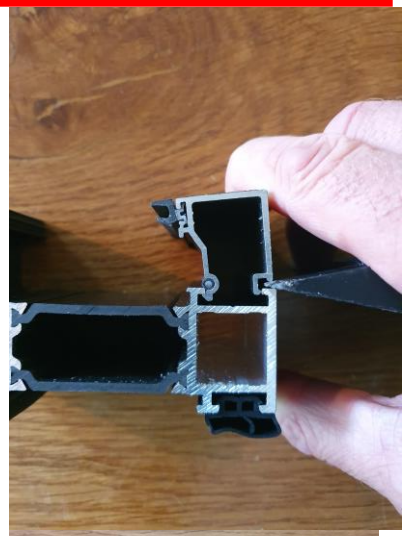

Stap 2: Steek de glaslepel in de kier om de glaslat los te wrikken

Stap 2: probeer glaslat omhoog te drukken, probeer op meerder plekken en werk vanuit verschillende posities

Aluminium vouwwanden Decalu 88 slide – glaslatten verwijderen

Aan dit principe schema kunnen geen rechten worden ontleend.

LET OP HAAL DE GLASLATTEN NIET DOOR ELKAAR HEEN VAN DE VERSCHILLENDE DELEN. ZE ZIJN PRECIES OP MAAT GEZAAGD EN IN EEN ANDERE COMBINATIE KUNNEN ZE NIET PASSEN EN KRIJG JE KRASSEN

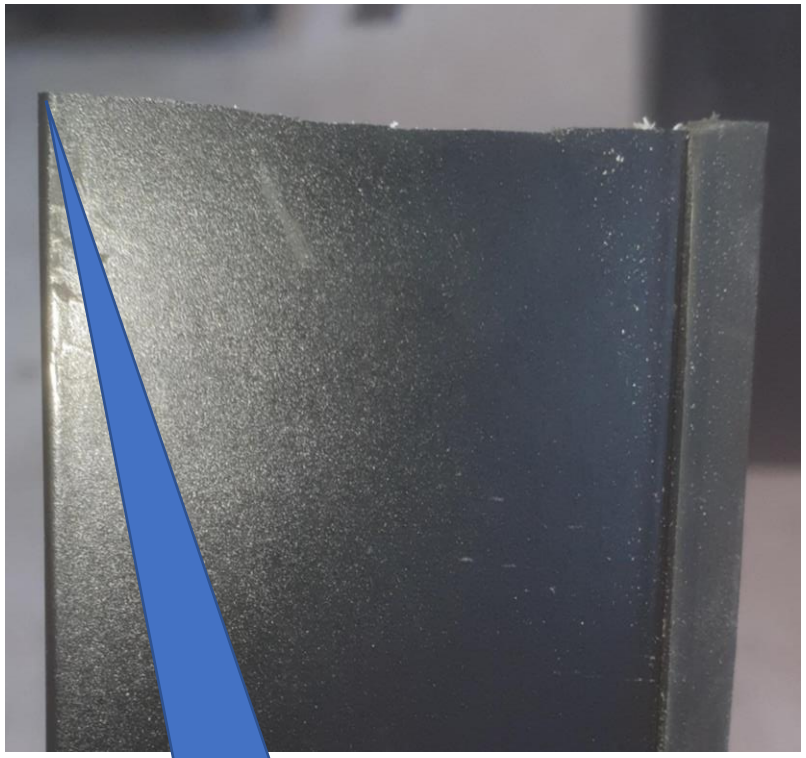

Deze zijde niet afvijlen!

Heb je dit wel gedaan, maak dan de korte glaslatten scheef met een vijl. Let op alleen de zijde afvijlen die niet meer zichtbaar is als de lange glaslat is gemonteerd. Dus de klant met het rubber.

LET op partumonline accepteert geen enkele aansprakelijkheid voor deze actie

partumonline.nl

Deur of draaikiep raam afstellen middels glas

Kruk zijde of zijde met vouwscharnier

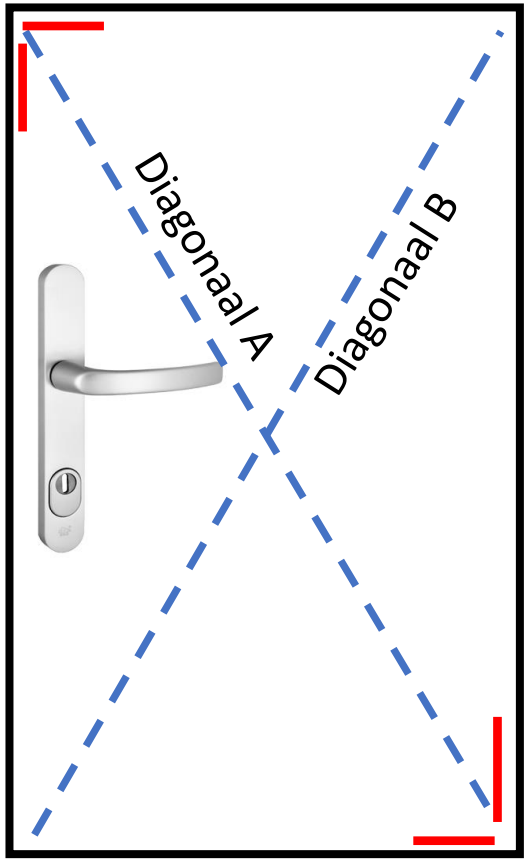

Zijde met muurscharnier of loopwagen

Met glas blokjes tussen de glasbruggen en het glas de diagonaal A 2 mm langer maken dan diagonaal B

De deur / het raam gaat anders doorhangen op eigen gewicht en wil dan niet goed sluiten

Aan dit principe schema kunnen geen rechten worden ontleend.

partumonline.nl

Afstellen deuren

Problemen met sluiten van de deuren

Stap 1: Check of het kozijn water pas staat in alle richtingen

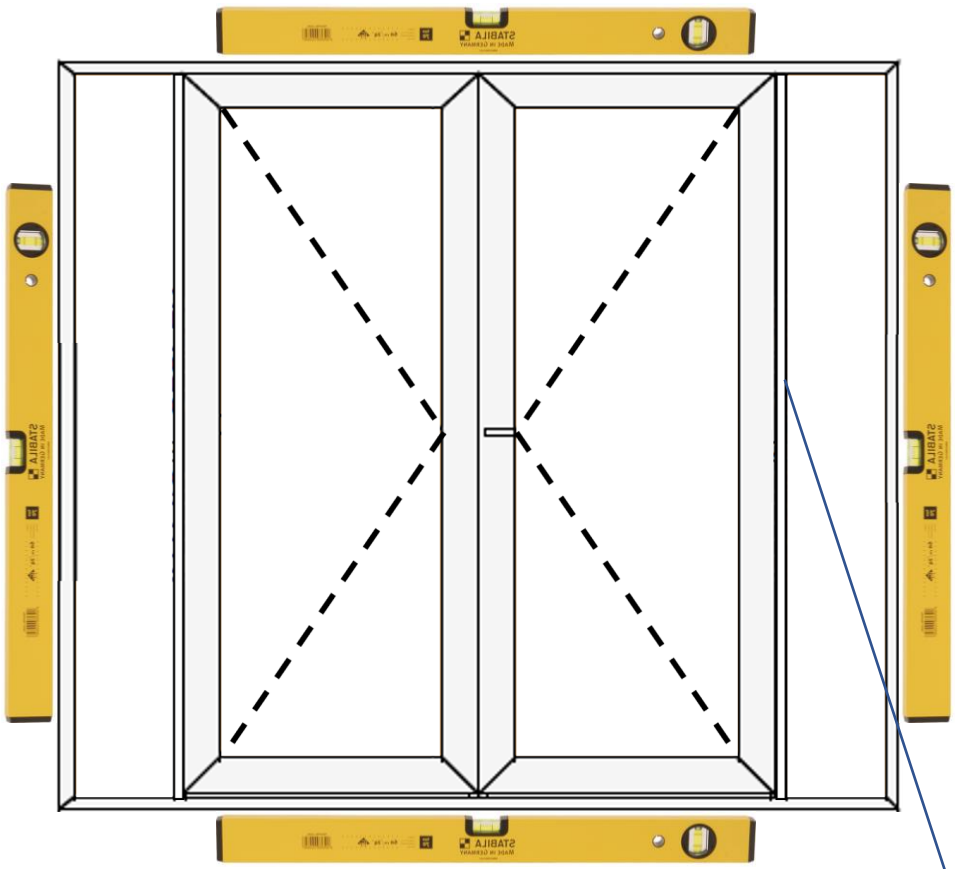

De luchtbel moet precies midden tussen de lijnen staan in alle richtingen
Tegen de lijnen of door de lijnen heen is niet goed. Eerst herstellen

Ook waterpas op voorzijde stijlen (4x). Ook in deze richting moet het goed zijn

Aan dit principe schema kunnen geen rechten worden ontleend.

partumonline.nl

Stap 2: Check of het kozijn niet krom is getrokken door de montage

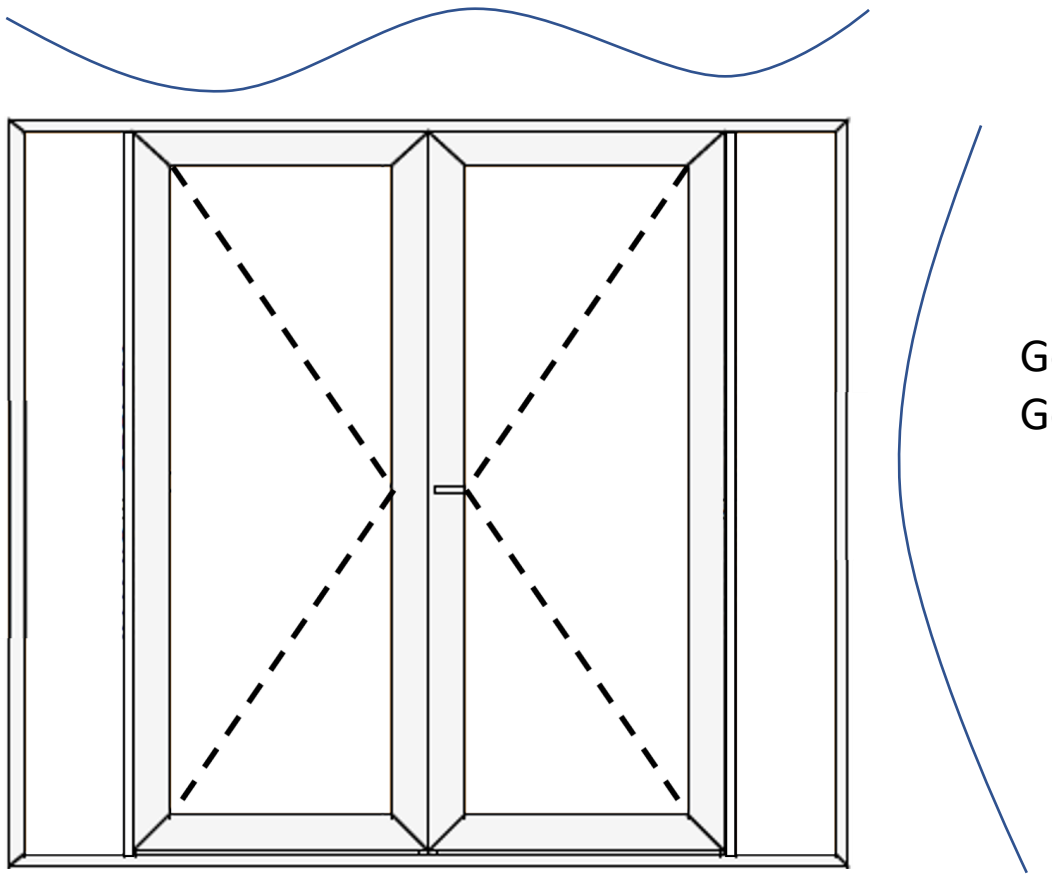

Gebruik een volledig rechte stalen strip of
Gebruik een touwtje

partumonline.nl

Aan dit principe schema kunnen geen rechten worden ontleend.

Stap 3: Controleer de overhoekse maten van het kozijn

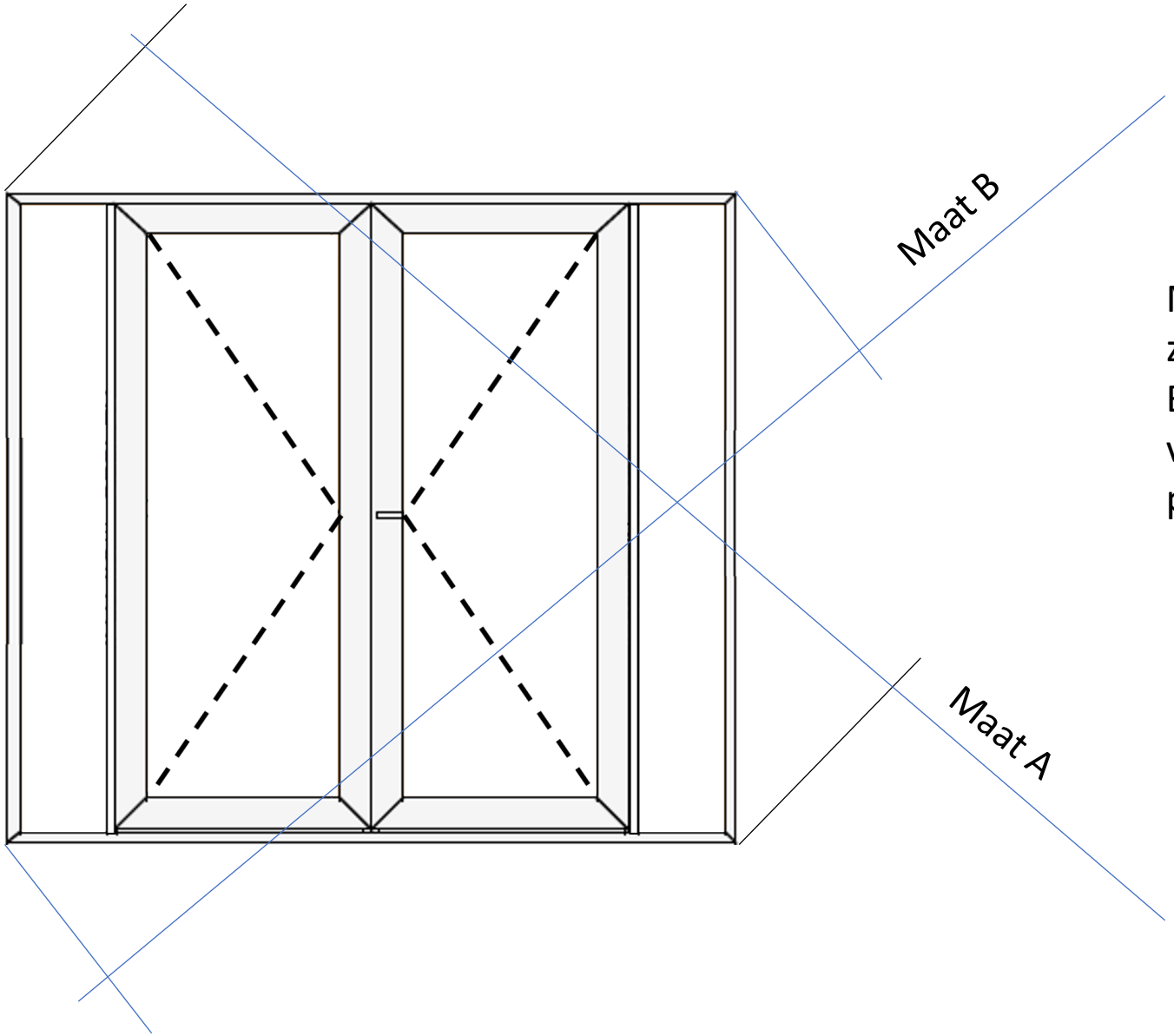

Maat A moet gelijk zijn aan Maat B.
Bij meer dan 2 mm verschil kunnen er problemen ontstaan

partumonline.nl

Aan dit principe schema kunnen geen rechten worden ontleend.

Stap 4: Controleer de overhoekse maten van de deur

Kruk zijde

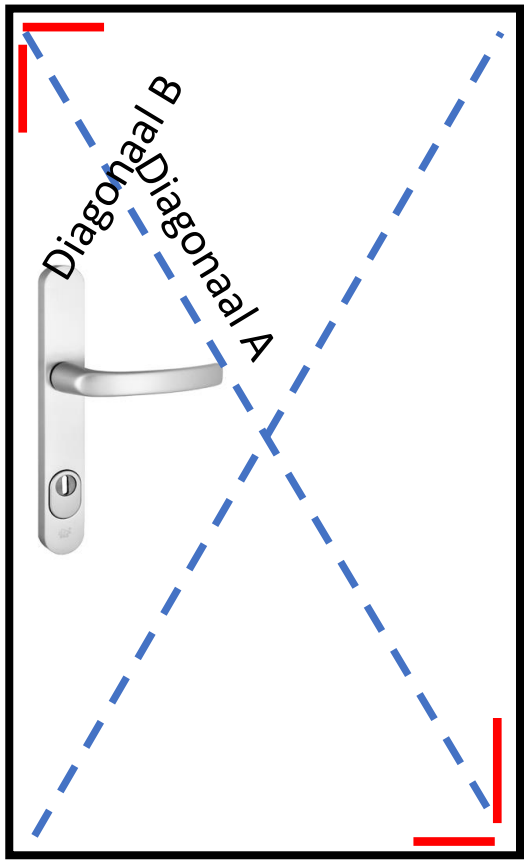

Scharnierzijde

Met glas blokjes tussen de glasbruggen en het glas de diagonaal A 2 mm langer maken dan diagonaal B

De deur gaat anders doorhangen op eigen gewicht en wil dan niet goed sluiten

partumonline.nl

Aan dit principe schema kunnen geen rechten worden ontleend.

Stap 5: Dan pas de scharnieren (eventueel) afstellen

https://www.youtube.com/watch?v=d6wGOZ1tE-k

Dichtungsandruck einstellen · Réglage en continu de la compression du joint
Adjusting the sealing pressure

Veränderung des Dichtungsandrucks innerhalb des Aufdeckbereichs plus beidseitig 0,5 mm Reserve.

Modification de la compression du joint dans la plage de recouvrement avec 0,5 mm de réserve en plus dans chaque direction.

Changing the sealing pressure within the upstand dimension plus 0.5 mm reserve on both sides.

Voldoende reserve houden, niet te strak!!

Stap 5: Dan pas de scharnieren (eventueel) afstellen

https://www.youtube.com/watch?v=d6wGOZ1tE-k

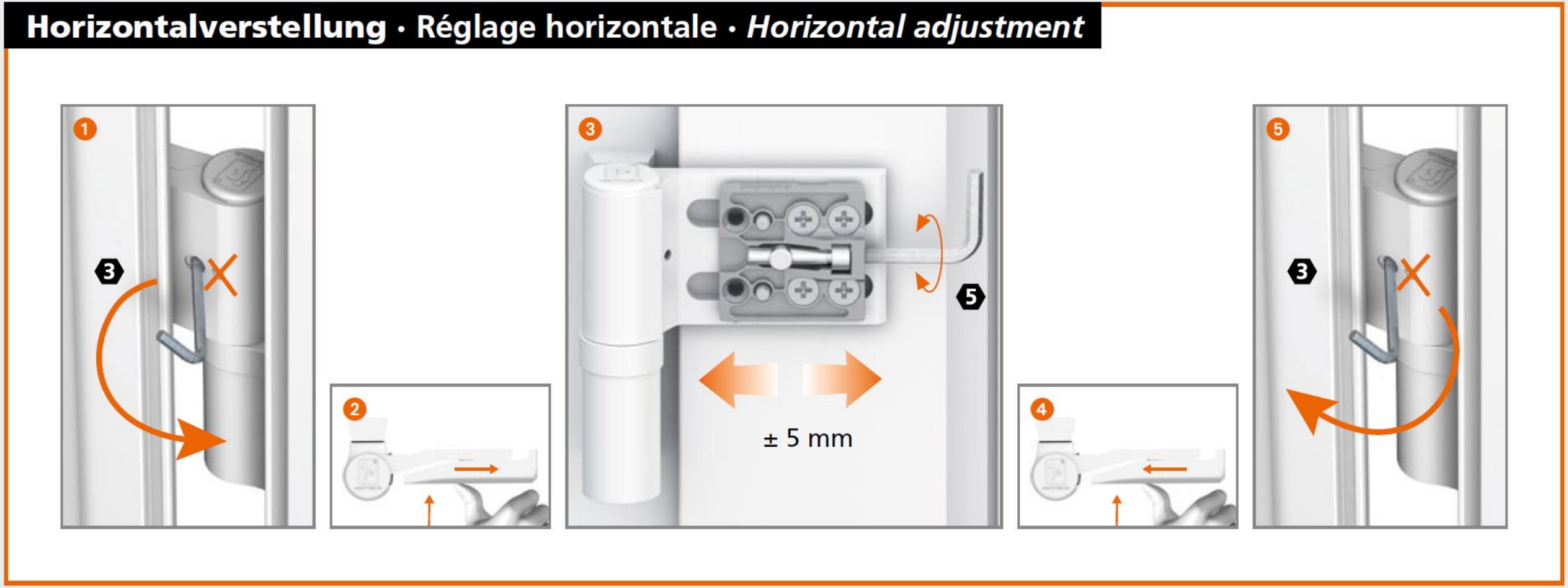

partumonline.nl

Aan dit principe schema kunnen geen rechten worden ontleend.

Stap 5: Dan pas de scharnier (eventueel) afstellen

Alleen het onderste scharnier mag dragend zijn.
Niet smeren!! Lagers zijn onderhoudsvrij

https://www.youtube.com/watch?v=d6wGOZ1tE-k

Höhenverstellung · Réglage en hauteur · *Height adjustment*

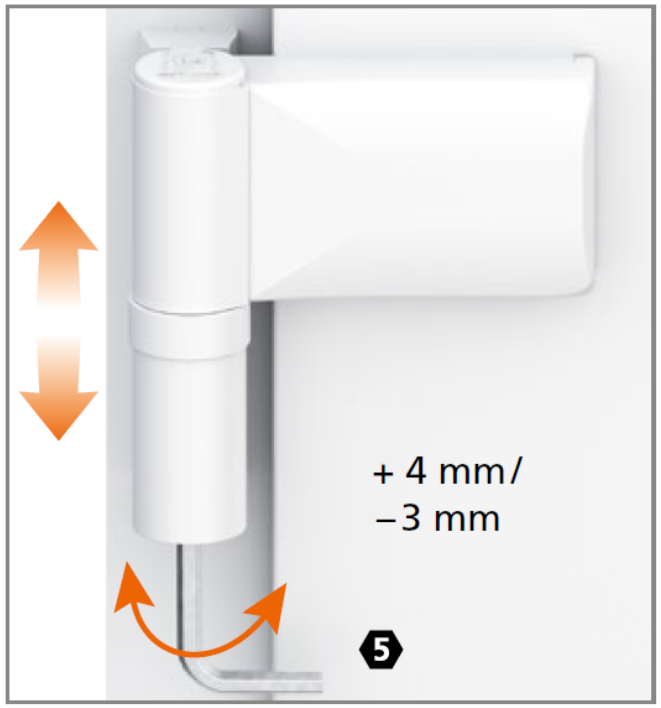

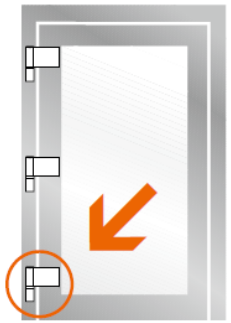

Achtung:
unteres Band soll tragen, obere Bänder nur nachstellen.

Attention :
La paumelle inférieure doit porter; effectuez le réglage sur cette paumelle et réajustez seulement les paumelles supérieures, si nécessaire.

Caution:
The bottom hinge should bear the weight, only readjust the top hinge.

Lagerbuchse aus wartungsfreiem teflonhaltigen Kunststoff
– keinesfalls schmieren!

Douille en matière plastique à teneur en téflon ne requérant aucun entretien – ne graisser en aucun cas !

Bearing bushes made of maintenance-free PVC containing Teflon
– do not lubricate!

partumonline.nl

Aan dit principe schema kunnen geen rechten worden ontleend.

Schoonmaak advies

Kunststof en aluminium kozijnen zijn onderhoudsarm, maar dat wil niet zeggen er nooit schoongemaakt hoeft te worden.
Wij raden u aan om minimaal 2x per jaar de kozijnen schoon te maken, zodat vuil niet gaat inwerken op uw kozijn.
Zo blijft u genieten van uw nieuwe kozijnen.

Algemene aandachtspunten

1. Voorkom inwerking van vuil door regelmatig schoon te maken.
2. Reinig de kozijnen volgens het schoonmaakadvies.
3. Nooit droog reinigen, dit veroorzaakt krassen

Benodigdheden voor reiniging

Water, schone zachte doeken, spons, microvezel doek en neutraal huishoudelijk schoonmaakmiddel

Stappenplan schoonmaak

1. Verwijder eerst het zand en ander los vuil met veel schoon water en een spons. Zorg ervoor dat er geen zand en ander los vuil op de spons blijft zitten tijdens het schoonmaken, hierdoor ontstaan krassen (ook op het glas).
2. Even droogmaken met een schone, droge zachte doek
3. Maak met een warm sopje en een microvezeldoek de kozijnen schoon.
4. Met schoon water en een zachte doek even naspoelen.

Schoonmaak middelen

Gebruik alleen neutrale huishoudelijke schoonmaakmiddelen zoals:
Afwasmiddel , allesreinigers, glasreiniger en reinigingsmiddel speciaal voor kunststof en aluminium kozijnen.
Gebruik absoluut geen:
Schuurspons, bijtende middelen, schoonmaakazijn wasbenzine, ethanol, spiritus of aceton lakreiniger

Aan dit document kunnen geen rechten worden ontleend

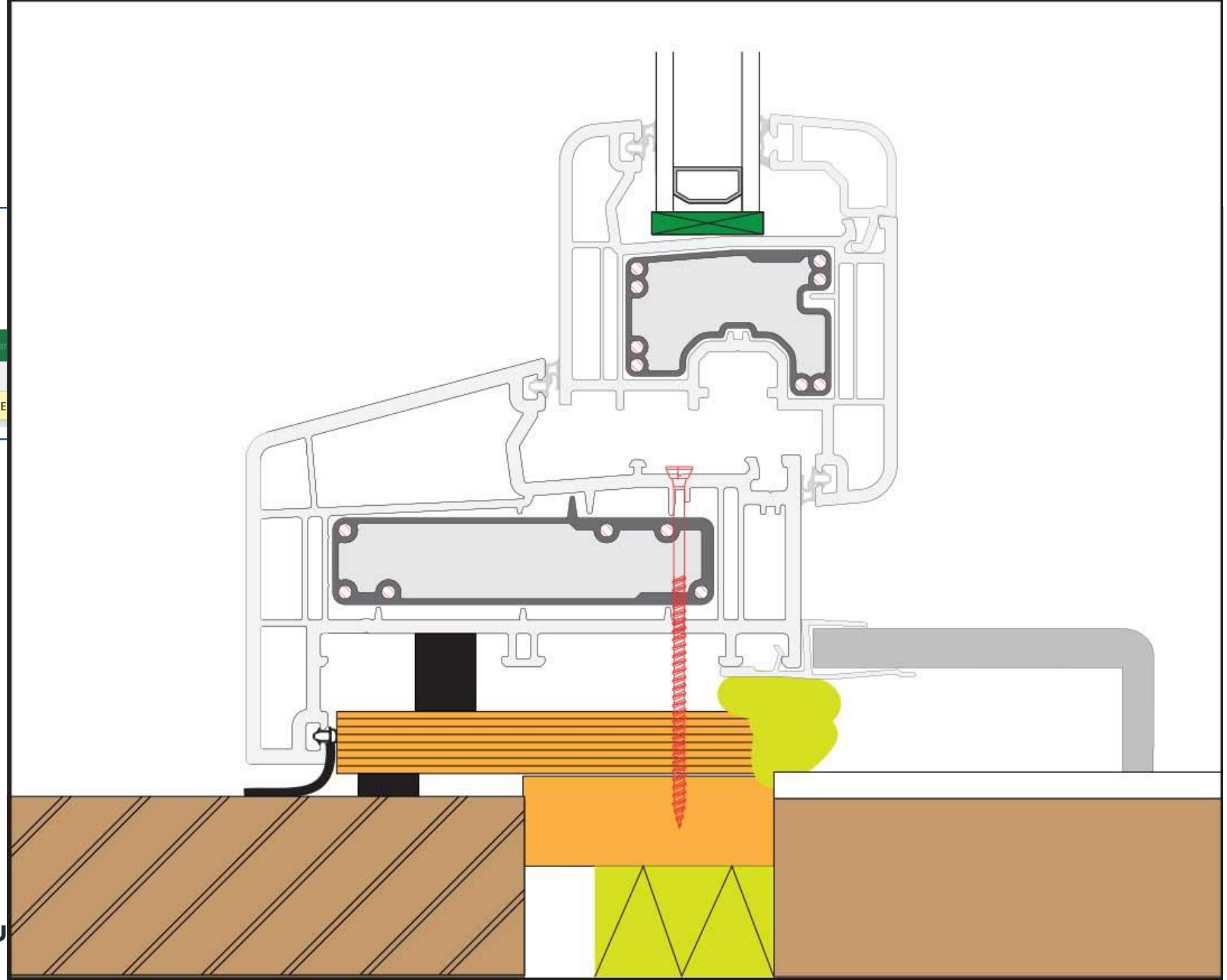

Automatisch opslaan
Bestand Start
BEVEILIGDE WEE
partu

Principe schets montage met stelkozijn en speciale vensterbank (onder zijde)

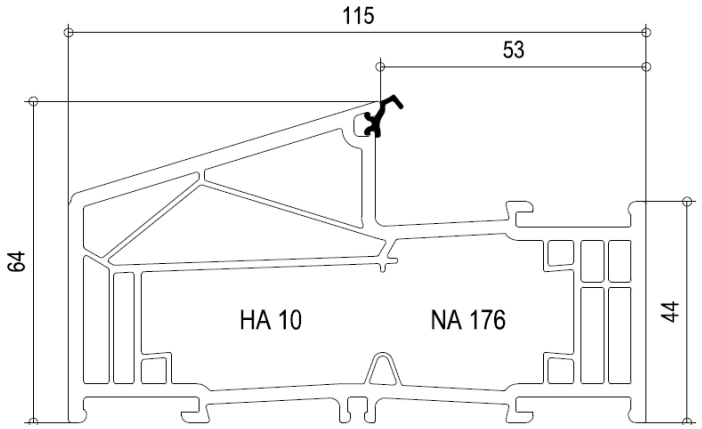

LH 171/D
14480

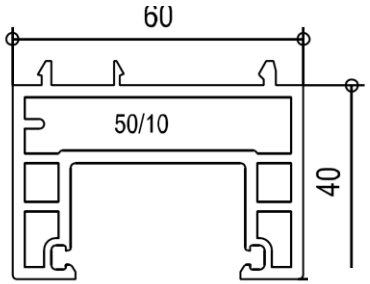

KP 10
15120

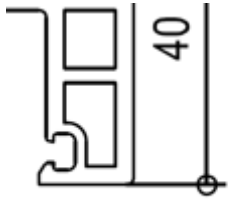

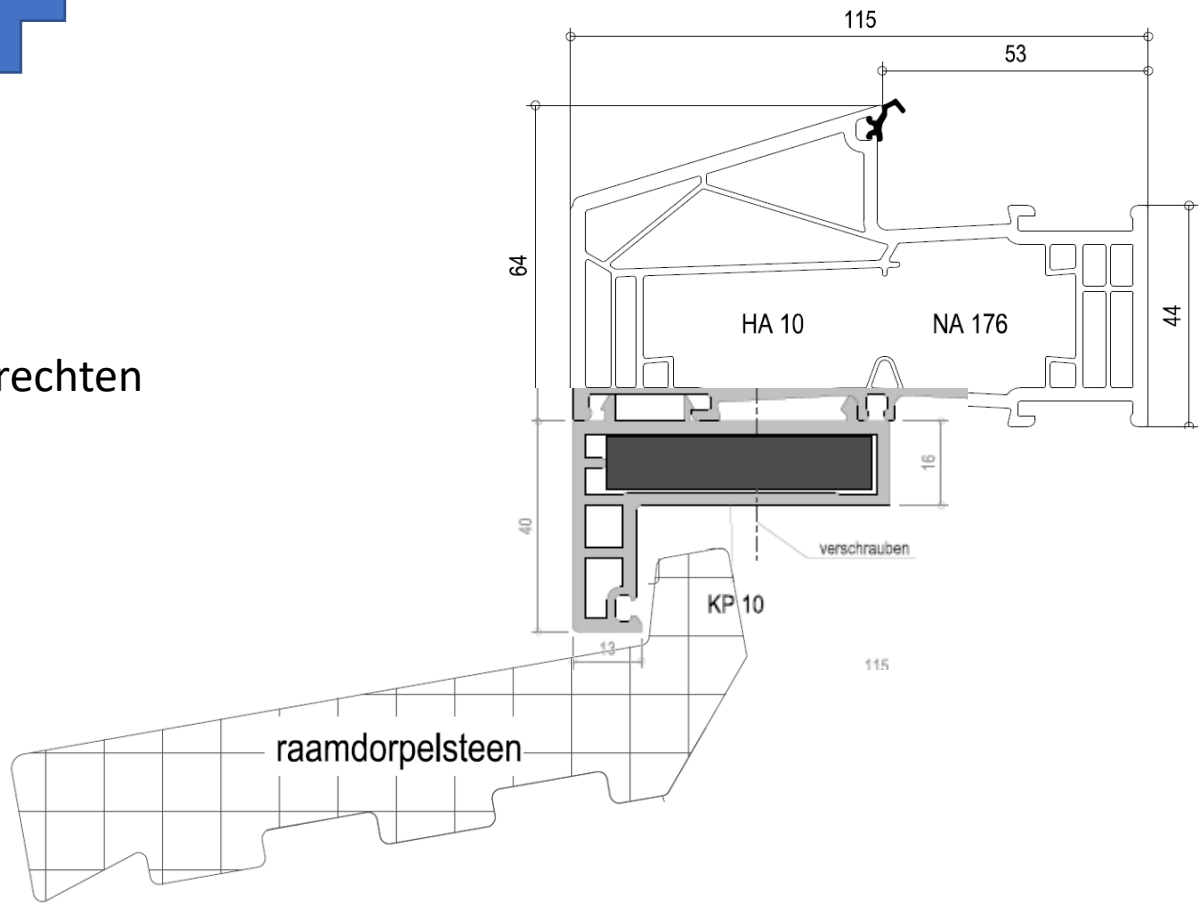

LH 171/D
14480

Aan dit principe schema kunnen geen rechten worden ontleend.

partumonline.nl

Principe schets montage met stelkozijn en speciale vensterbank (zijkanten / bovenzijde)

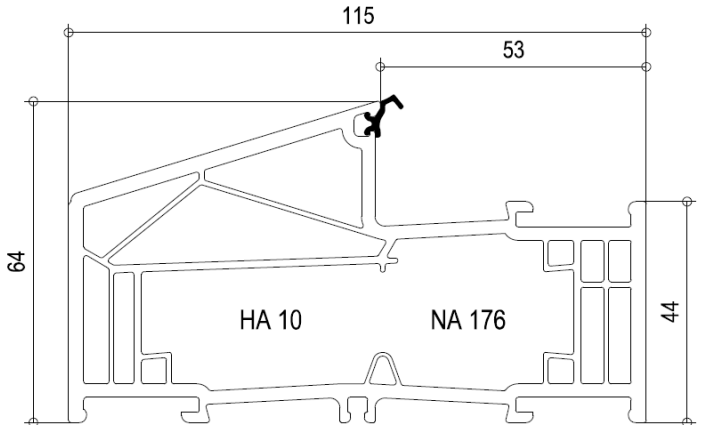

LH 171/D
14480

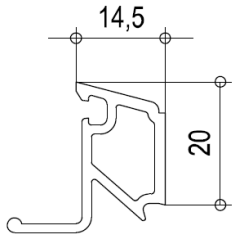

GH 171
14494

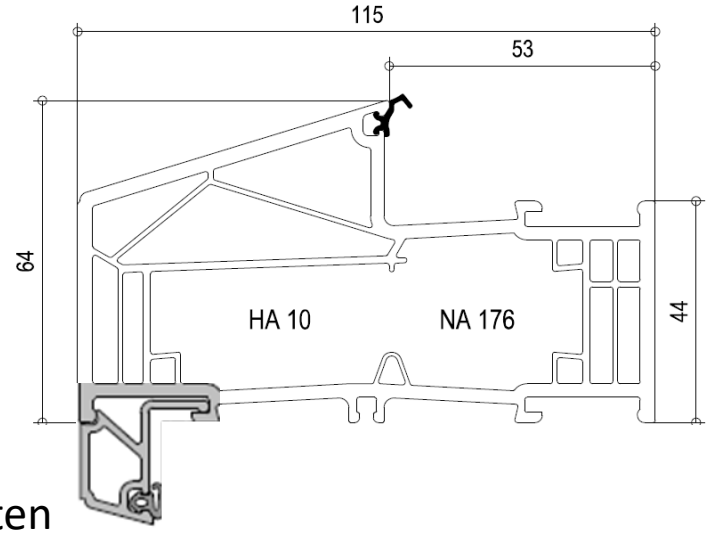

LH 171/D
14480

Aan dit principe schema kunnen geen rechten worden ontleend.

partumonline.nl

Star kozijnen

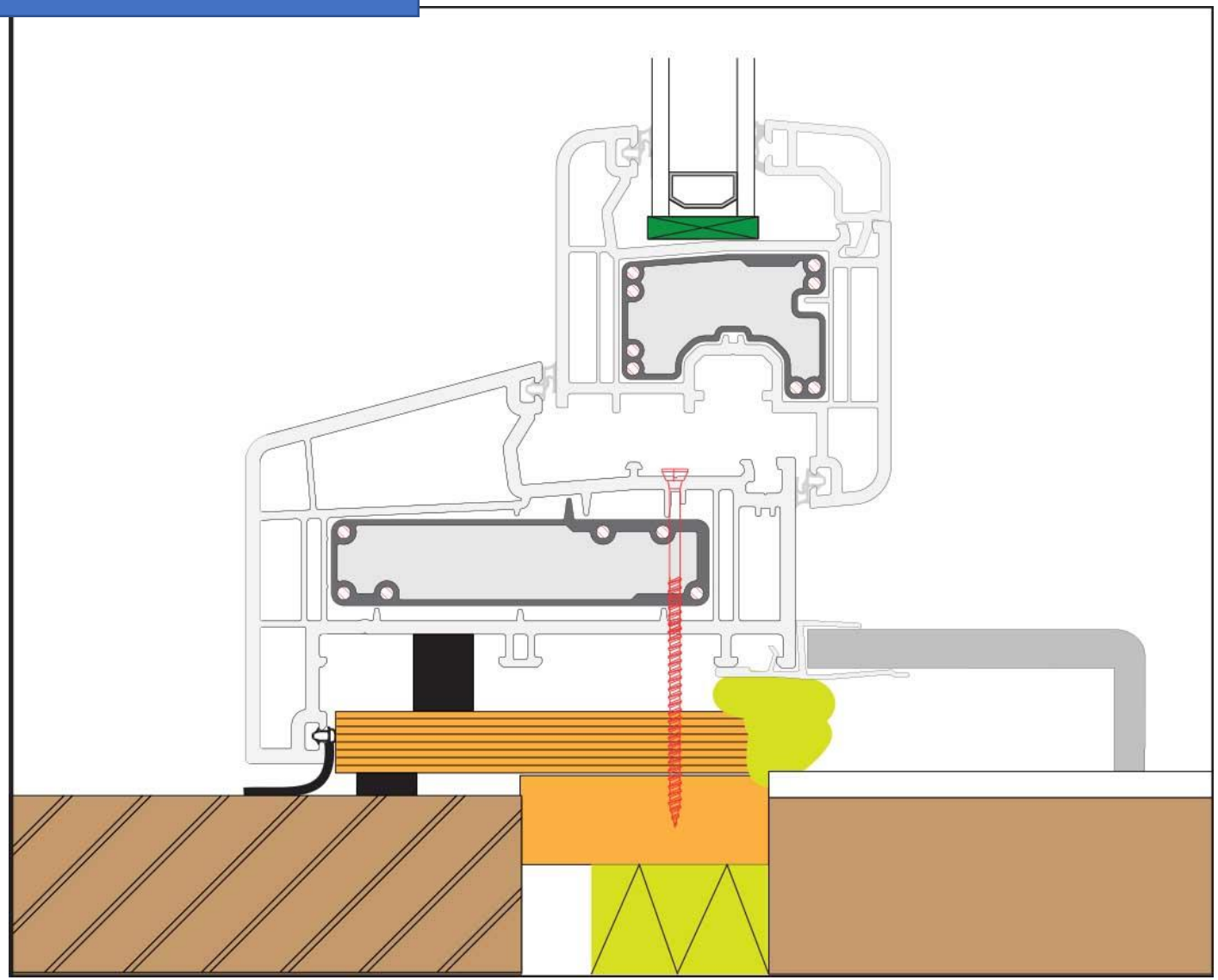

partumonline.nl

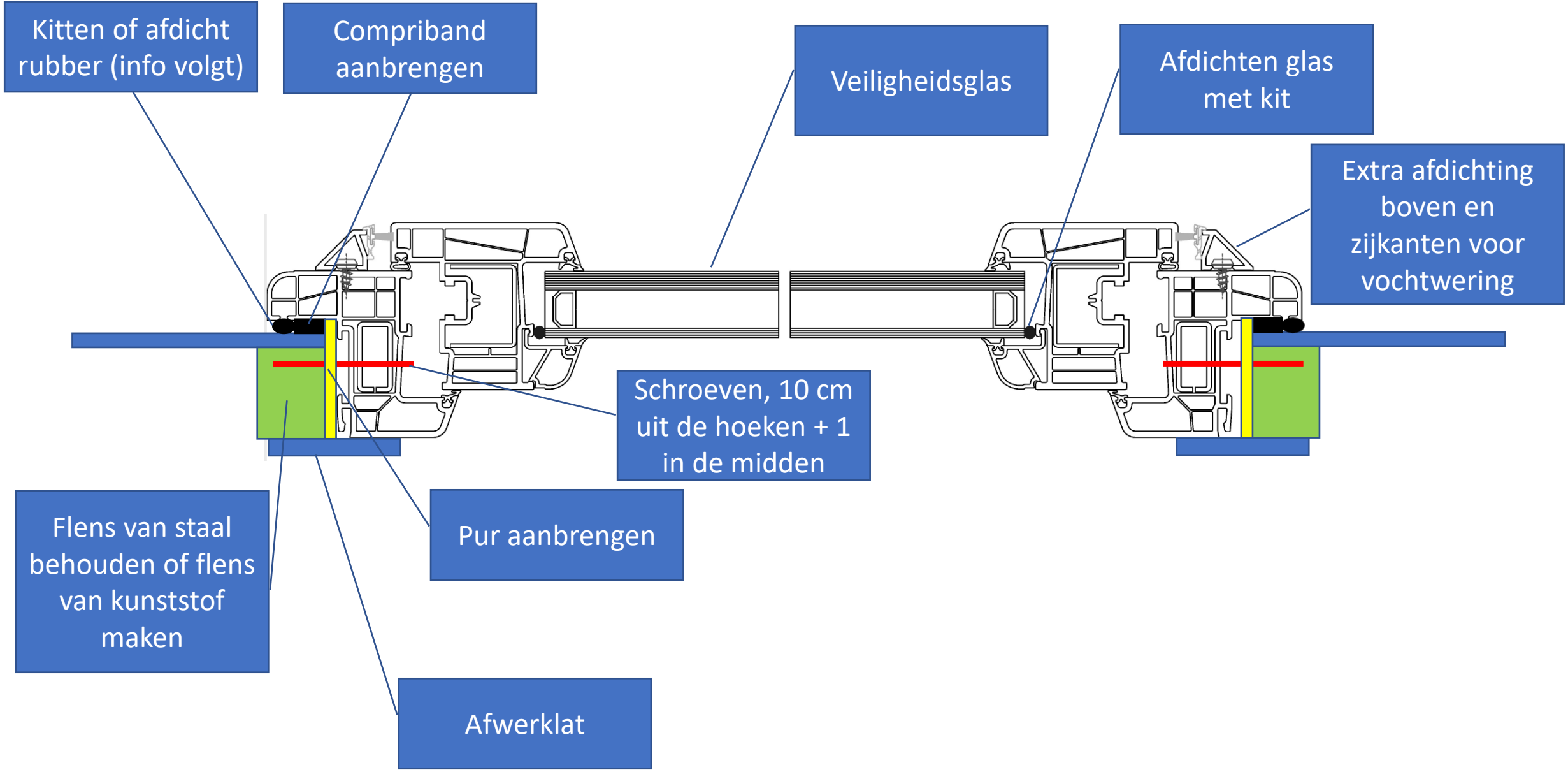

partumonline.nl

Principe schets montage met stelkozijn en vensterbank

Afdichting neus d.mv. kunststofhoek of EPDM

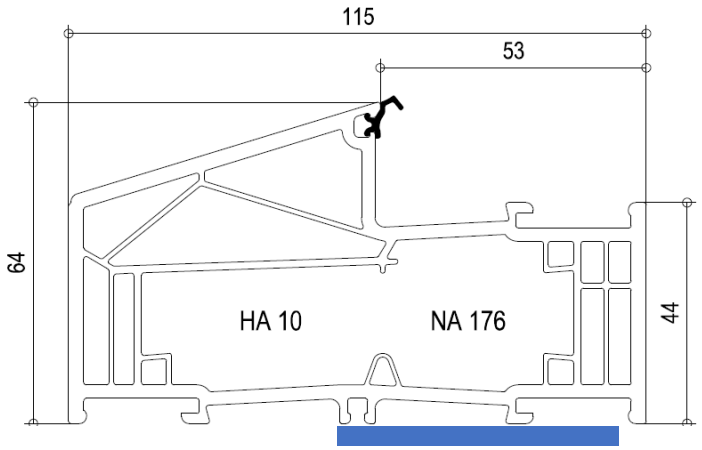

LH 171/D
14480

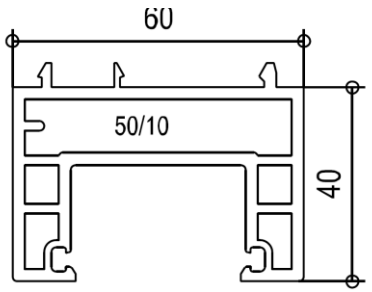

KP 10
15120

Aa geen rechten worden ontleend.

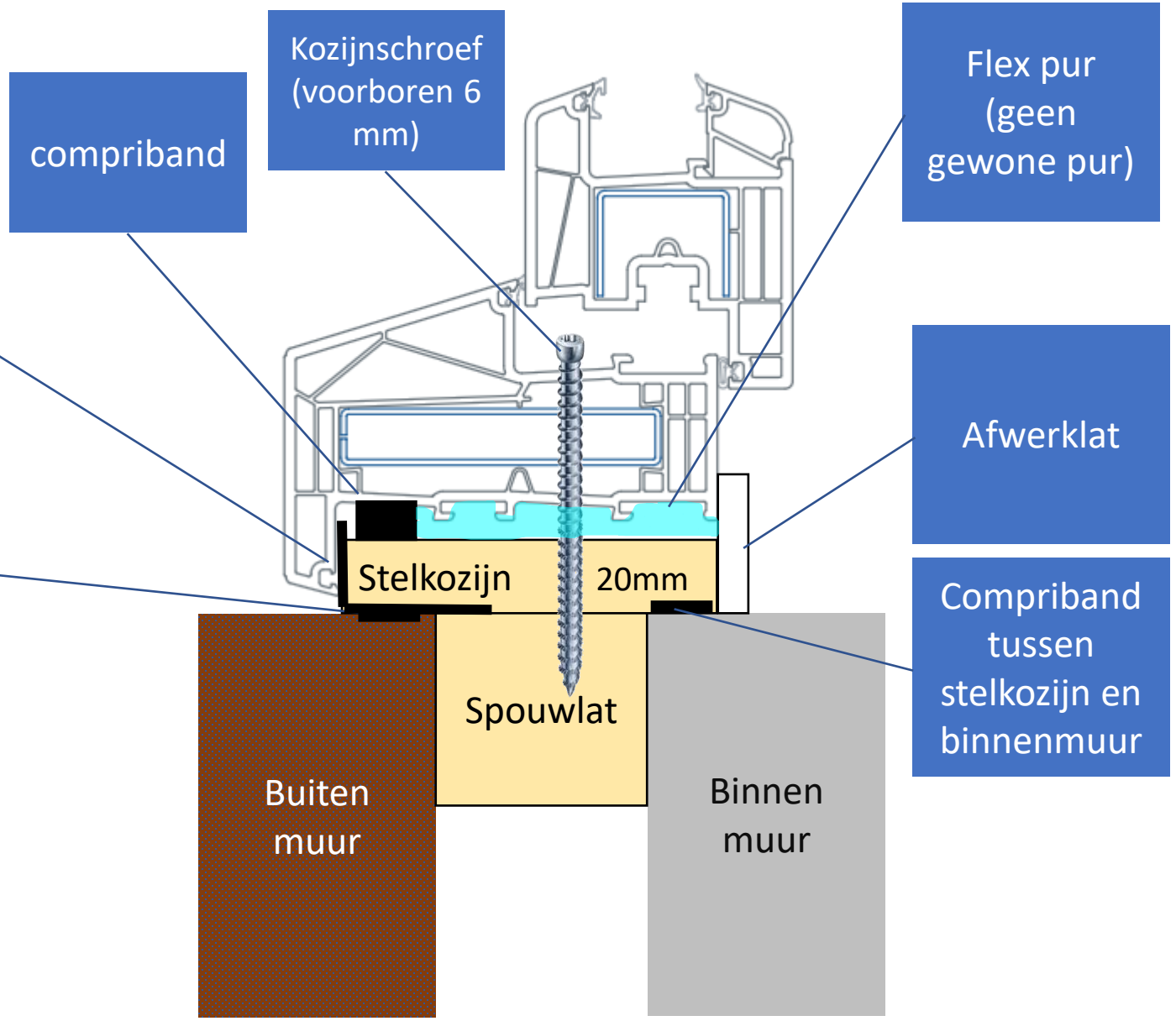

Let op voldraad kozijn schroeven gebruiken, anders trek je het kozijn krom tijdens schroeven

partumonline.nl

Ander oplossing met rabat

Raam1

15:15

partumonline.nl

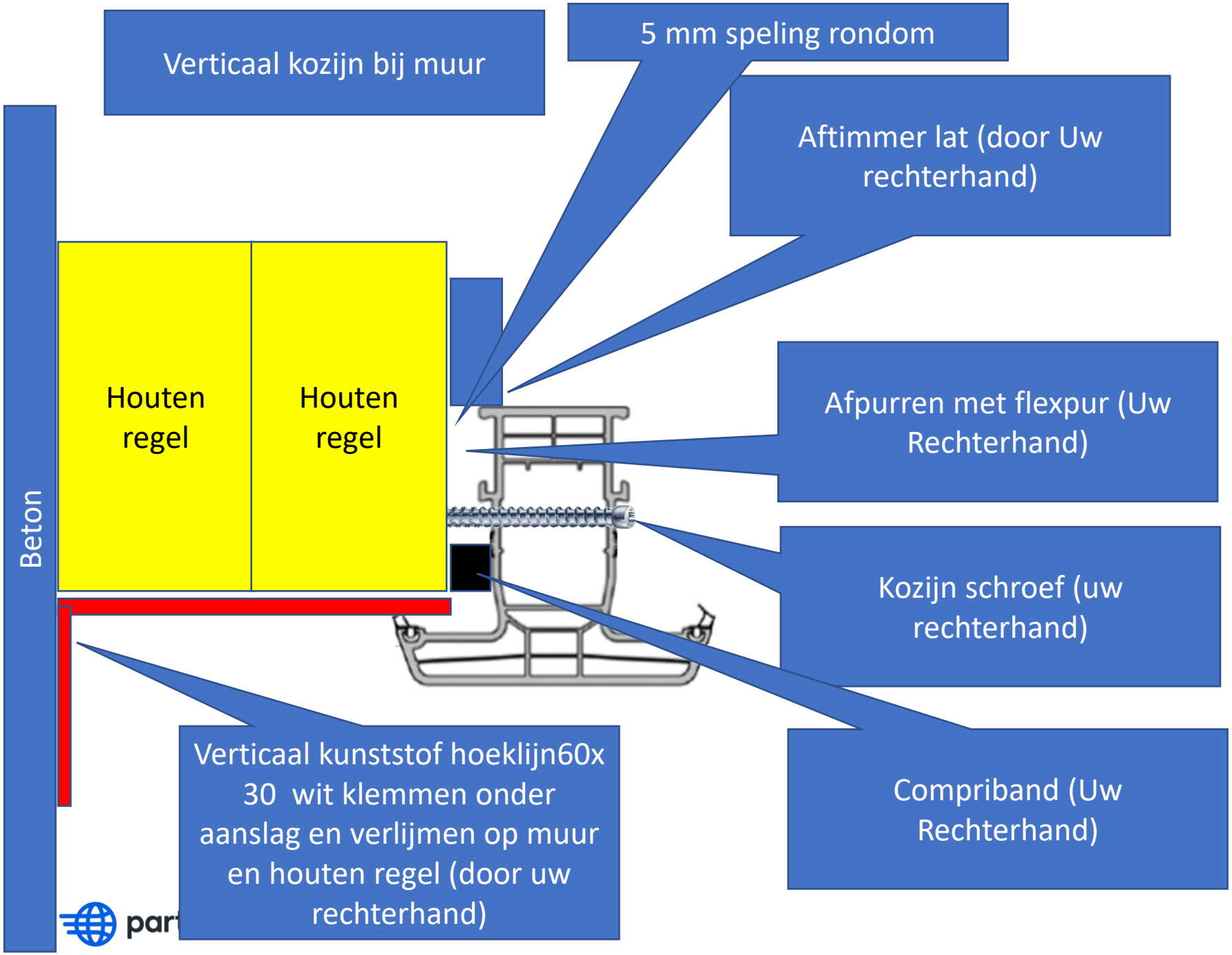
Verticaal kozijn bij muur
5 mm speling rondom
Aftimmer lat (door Uw rechterhand)
Houten regel
Houten regel
Beton
Afpurren met flexpur (Uw Rechterhand)
Kozijn schroef (uw rechterhand)
Verticaal kunststof hoeklijn60x 30 wit klemmen onder aanslag en verlijmen op muur en houten regel (door uw rechterhand)
Compriband (Uw Rechterhand)

Verticaal bij kozijnen naast elkaar

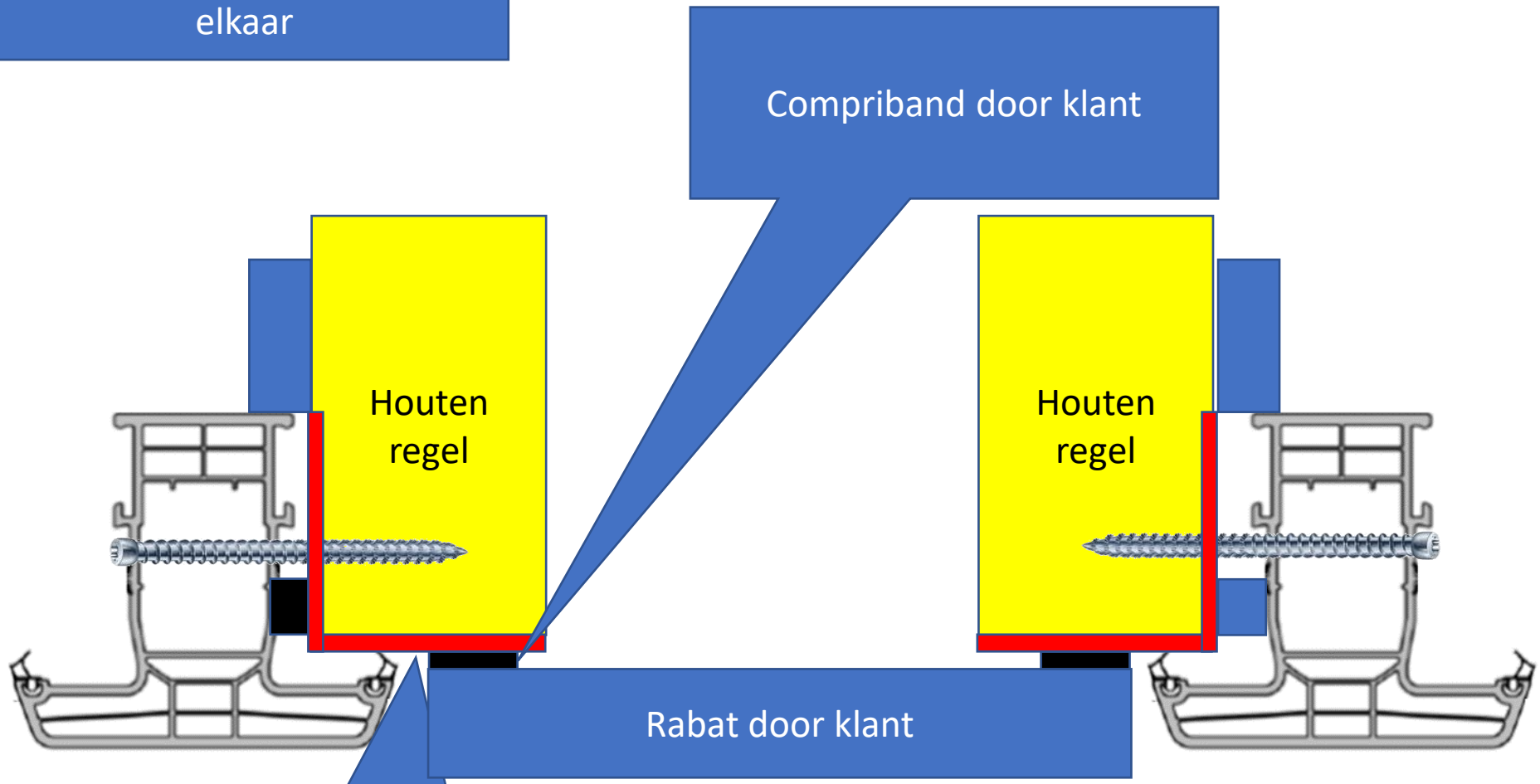

Kunststof hoeklijn wit (door Uw Rechterhand)

Bovenzijde kozijn

Buiten muur

Binnen muur

Folie aan binnenmuur en over houten regel heen en over kunststof hoeklijn heen. Door klant aan te brengen. Vast zetten met compriband tussen hoeklijn en folie door uw rechterhand

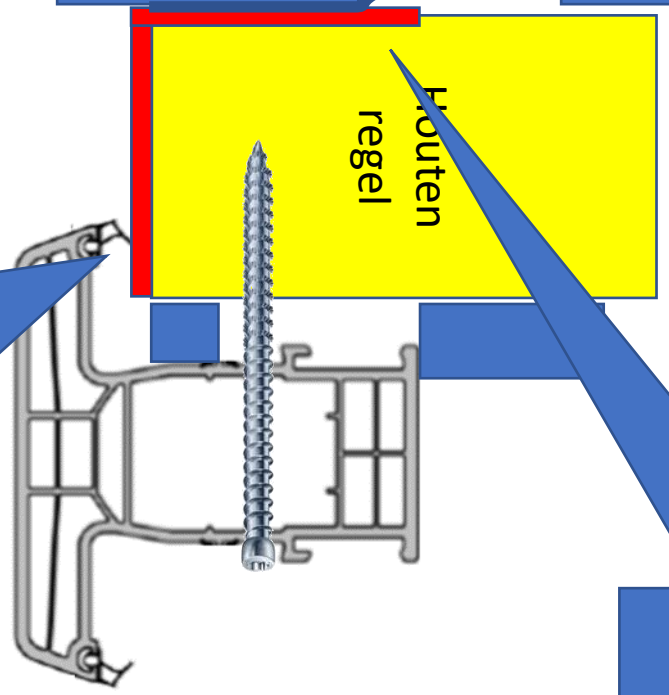

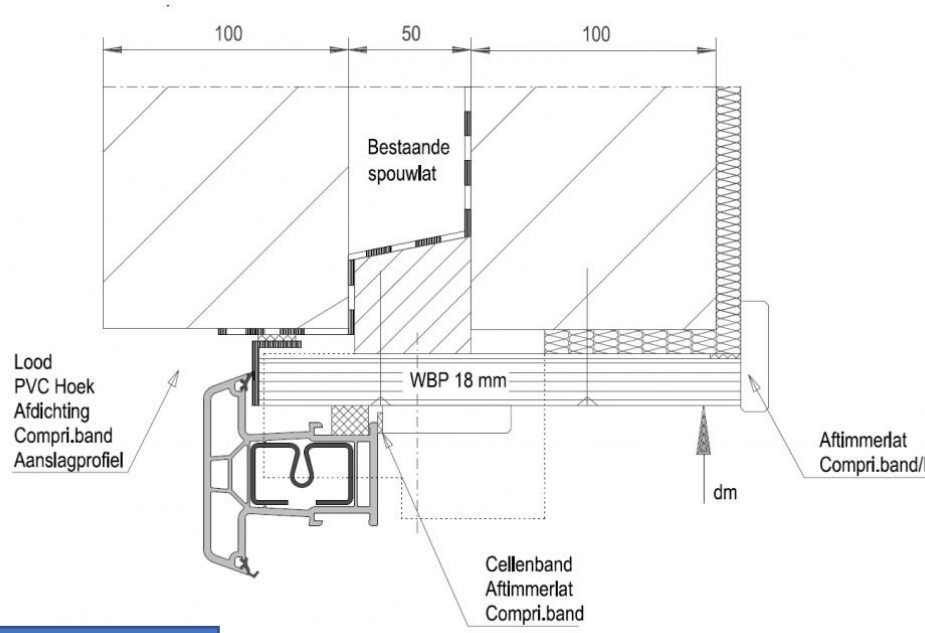

Kunststof hoeklijn door Uw rechterhand

partumonline.nl

Onderzijde kozijn

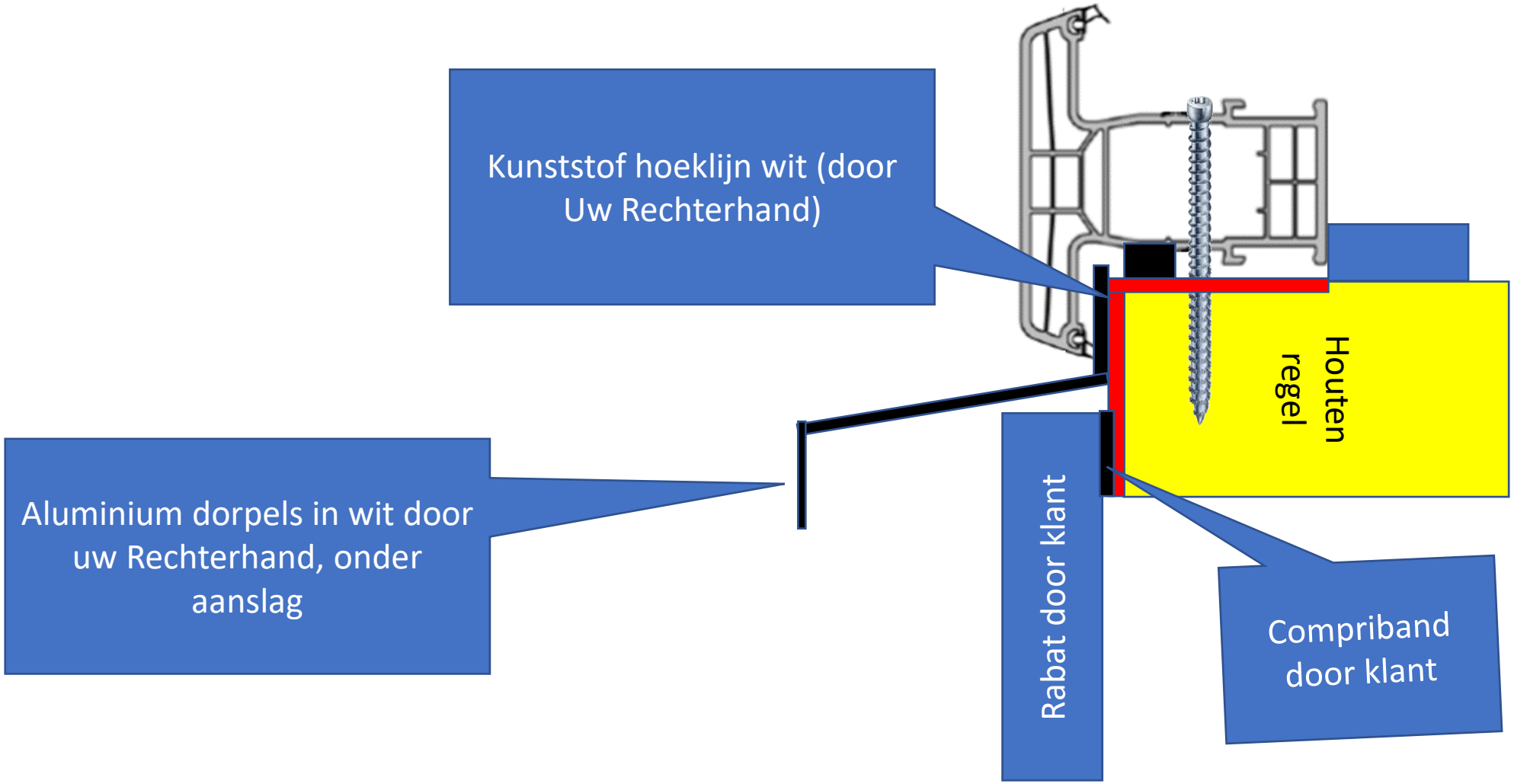

partumonline.nl

Hoekoplossing door klant

Kunststof hoeklijn wit (door Uw Rechterhand of door klant)

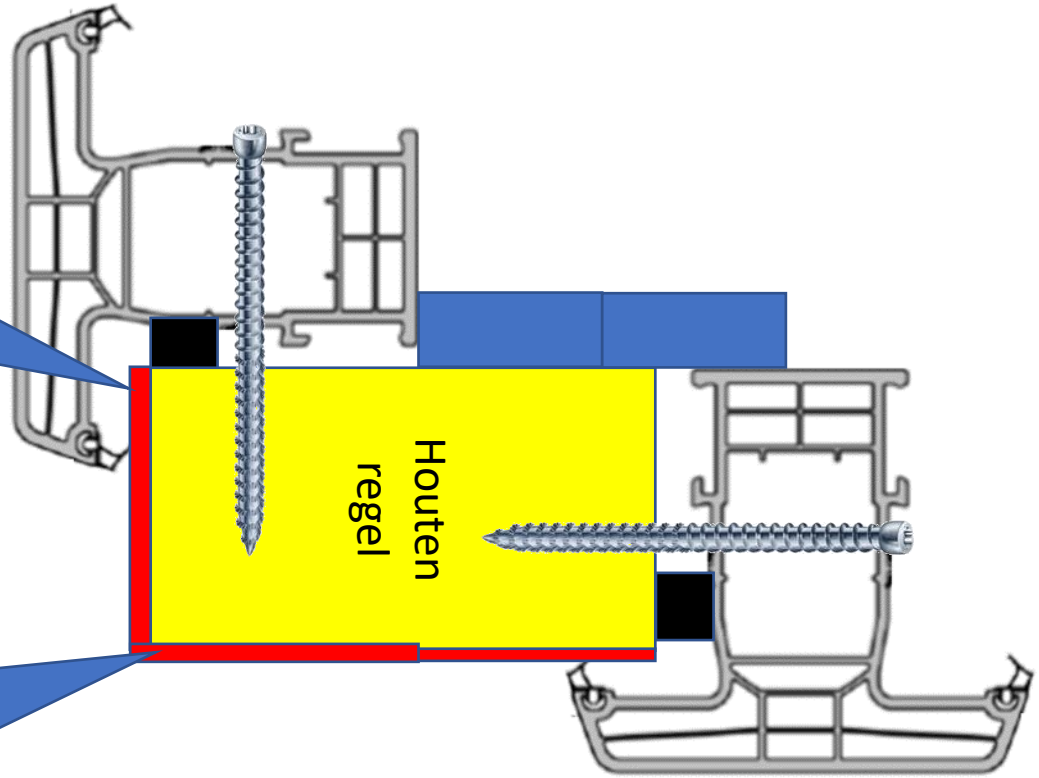

Mater kunststof hoeklijn door klant te bepalen

partumonline.nl

Maten hoeklijnen nog te bepalen door klant

Hoeklijnen en overige montage materialen aan te schaffen door uw rechterhand

Nog bepalen of de klant de 2 kozijnen in de hal monteert of niet

Kozijnen in hal ook monteren door UW rechterhand?

Kozijnen in de hal aanpassen naar kozijn met aanslag

partumonline.nl

Principe schets montage met stelkozijn vlak profiel met losse aanslag

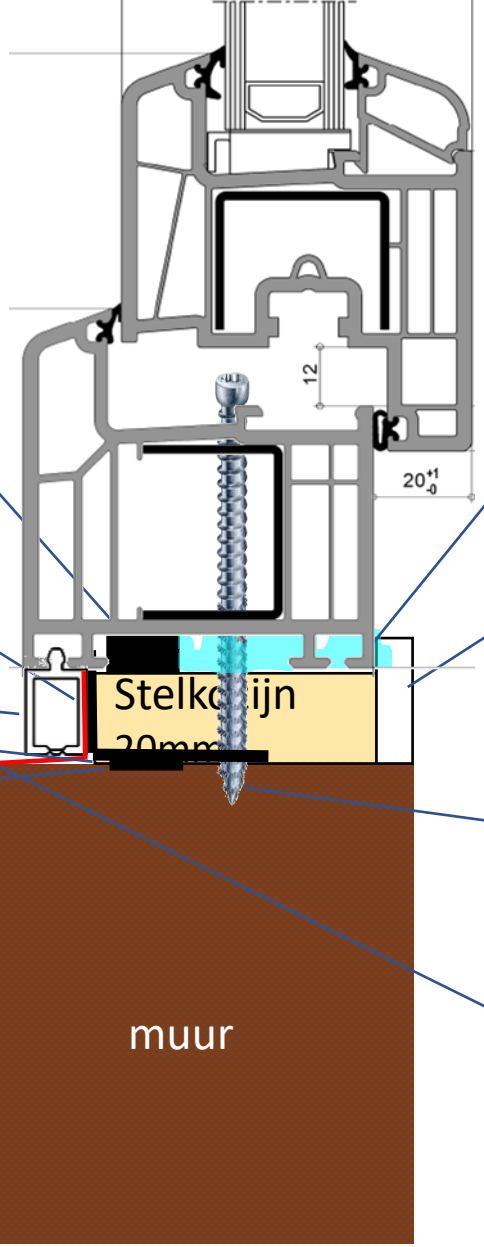

compriband

Flex pur (geen gewone pur)

Afdichting neus d.mv. kunststofhoek (let op UV bestendig!) Advies : zwart

Afwerklat

Aanslag afkitten op stelkozijn

5mm speling tussen kozijn en muur (rondom)

Compriband tussen stelkozijn en buitenmuur

Kozijnschroef (voorboren 6 mm)

Naast de schroeven uitvullen met vulplaatjes

waterslag

Stelkozijn verhogen of muur afslijpen.

Aan dit principe schema kunnen geen rechten worden ontleend.

Let op voldraad kozijn schroeven gebruiken, anders trek je het kozijn krom tijdens schroeven

partumonline.nl

Principe schets montage met stelkozijn vlak profiel met losse aanslag

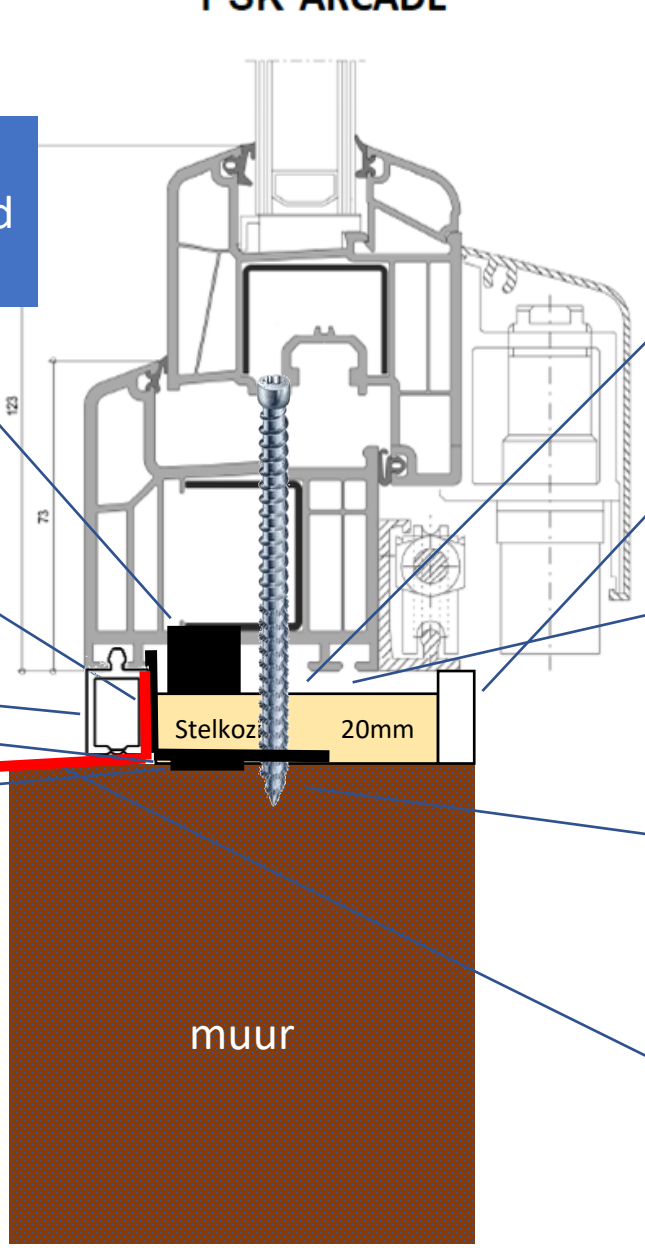

compriband

Flex pur (geen gewone pur)

Afdichting neus d.mv. kunststofhoek (let op UV bestendig!) Advies : zwart

Afwerklat

LET OP! Binnen ook 5 mm speling

Aanslag afkitten op stelkozijn

5mm speling tussen kozijn en muur (rondom)

Compriband tussen stelkozijn en buitenmuur

Kozijnschroef (voorboren 6 mm)

Naast de schroeven uitvullen met vulplaatjes

waterslag

Stelkozijn verhogen of muur afslijpen.

Aan dit principe schema kunnen geen rechten worden ontleend.

Let op voldraad kozijn schroeven gebruiken, anders trek je het kozijn krom tijdens schroeven

partumonline.nl